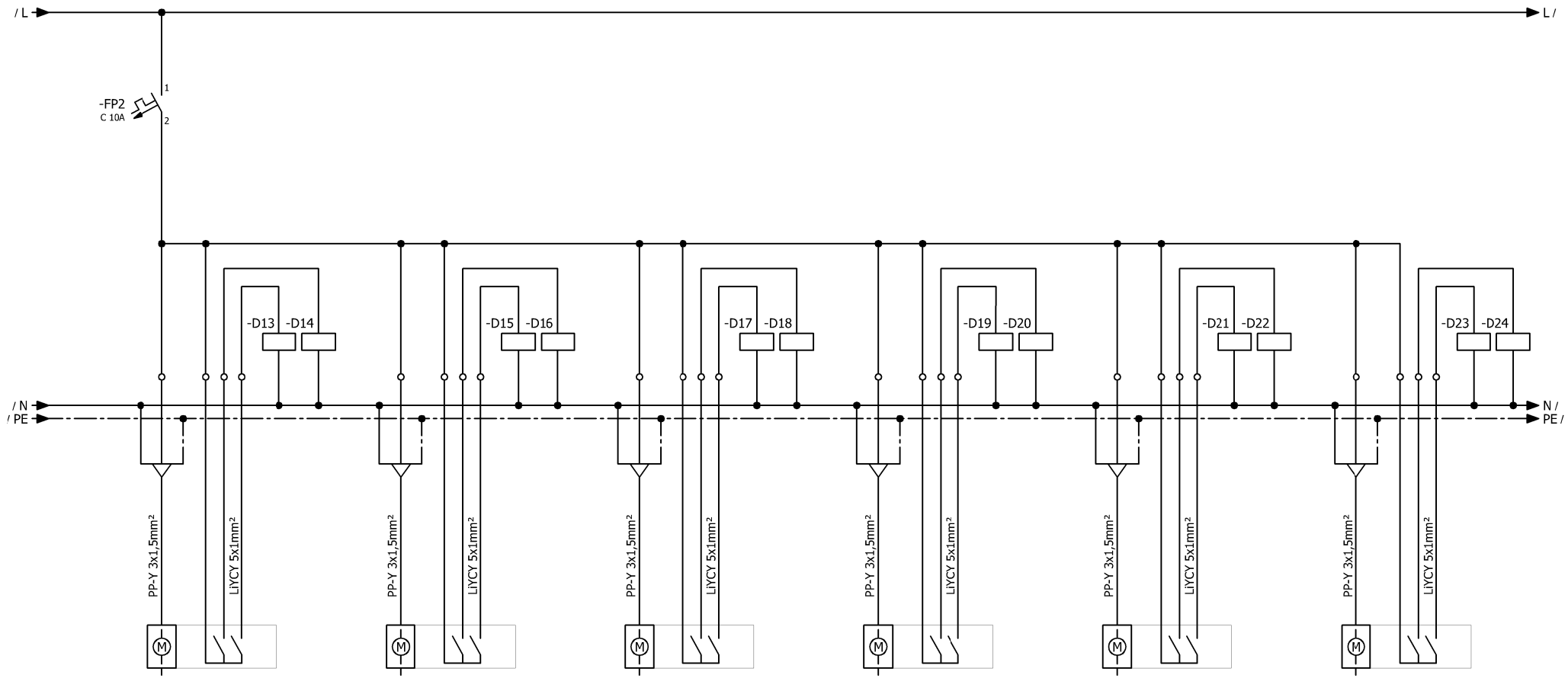

STRUJNI KRUG:	PPZ 98.7	PPZ 98.8	PPZ 98.9	PPZ 98.10	PPZ 98.11	PPZ 98.12
INSTAL. SNAGA:	75 W	75 W	75 W	75 W	75 W	75 W
POTROŠAČ:	PROTUPOŽARNA ZAKLOPKA	PROTUPOŽARNA ZAKLOPKA	PROTUPOŽARNA ZAKLOPKA	PROTUPOŽARNA ZAKLOPKA	PROTUPOŽARNA ZAKLOPKA	PROTUPOŽARNA ZAKLOPKA

INVESTITOR :	MIRJAM j.d.o.o.	PROJEKTANT: MLADEN TOMIĆ, dipl.ing.el.	IN-LOCO d.o.o. za projektiranje, nadzor i izvođenje električnih instalacija, Kalalarga 16, Makarska MB: 060014265, OIB: 41489075623 Tel: 021/613-425, e-mail: in-loco@st.t-com.hr	SADRŽAJ: JEDNOPOLNA SHEMA RAZDJELNIK RO/OST/M			POTPIS i PEČAT: MLADEN TOMIĆ mag.ing.el. E2425 OVLAŠTENI INŽENJER ELEKTROTEHNIKE
GRAĐEVINA :	HOTEL**** "MIRJAM"	FAZA: IZVEDBENI PROJEKT					
LOKACIJA :	k.č.z. 831/10, K.O. VELIKO BRDO	MJERILO: -	ZOP: AH-LL-01/14	BROJ PROJEKTA: TD-E-17/50	DATUM: 07.2017.g.	LIST BROJ: 4/20	NACRT BROJ: 4.24
PROJEKT :	ELEKTROTEHNIČKE INSTALACIJE						