Naručitelj: UNIST Tehnološki park, Matoševa 56, 21000 Split

Građevina: Preuređenje studentskog doma u Matoševoj ulici 56 u Splitu

1. TEHNIČKE SPECIFIKACIJE
- STOLICE -

SVEUČILIŠTE U SPLITU, FAKULTET GRAĐEVINARSTVA, ARHITEKTURE I GEODEZIJE	- STOLICE -	faza projekta: PROJEKT OPREME	
	Projektant: Dr. sc. Hrvoje Bartulović, dipl. ing. arh.	TD: DŽ-14 /17	
		siječanj 2018.	C.1.0

Naručitelj: UNIST Tehnološki park, Matoševa 56, 21000 Split	STAVKA:	
Građevina: Preuređenje studentskog doma u Matoševoj ulici 56 u Splitu		

UREDSKA FOTELJA NA KOTAČIMA

KOMADA: 10

O.1.1

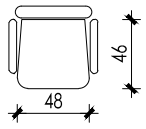

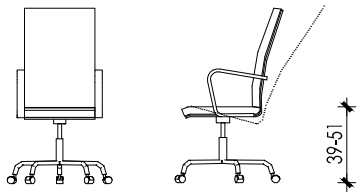

Isporuka i montaža RADNE STOLICE/ FOTELJE
Hidraulički podesiva visina sjedala: 39-51 cm
Širina sjedala: min 48 cm;
Dubina sjedala: min 46 cm
Visina naslona: min 74 cm
Osnova stolice je izrađena od čelika i polipropilena. Stolica je opremljena naslonom za ruke. Naslon za leđa je u punoj visini leđa i ima ugrađen podupirač za lumbalni dio kralježnice.Ugrađen mehanizam koji omogućava podešavanje nagiba sjedala i naslona u 3 ili više položaja. Stolica ima petokrako postolje sa plinskim cilindrom, oslonjeno na pet gumiranih kotačićima za tvrde podloge sa sigurnosnom kočnicom. Sjedište i naslon punjeni su visokokvalitetnom hladnom pjenom. Obloga sjedala, naslona i naslona za glavu je od negorive umjetne eko kože otporne na vlagu, habanje i utjecaj UV zraka. Boja eko kože - siva. Minimalna nosivost je 110 kg.

UREDSKA STOLICA NA KOTAČIMA

KOMADA: 80

O.1.3

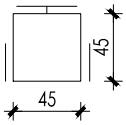

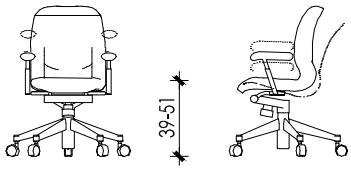

Isporuka i montaža RADNE STOLICE/ FOTELJE
Hidraulički podesiva visina sjedala: 39-51 cm
Širina sjedala: min 45 cm
Dubina sjedala: min 45 cm
Osnova stolice je izrađena od čelika i polipropena. Stolica je opremljena naslonom za ruke. Naslon za leđa je srednje visine bez ugrađenog naslona za vrat. Mogućnost podešavanja naslona po visini. Ugrađeni mehanizam omogućava podešavanje nagiba sjedala i naslona u min 3 položaja. Stolica ima petokrako postolje sa plinskim cilindrom, oslonjeno na pet gumiranih kotačićima za tvrde podloge sa sigurnosnom kočnicom. Sjedište i naslon punjeni su visokokvalitetnom hladnom pjenom. Obloga sjedala i naslona je od negorive tkanine otporne na vlagu, habanje i utjecaj UV zraka. Boja tkanine - siva. Minimalna nosivost je 100 kg.

NAPOMENA: Sve mjere kontrolirati na licu mjesta. Izvođač je dužan napraviti radionički nacrt i/ili dostaviti tehničke specifikacije proizvoda i dogovoriti sve detalje s projektantom.

SVEUČILIŠTE U SPLITU, FAKULTET GRAĐEVINARSTVA, ARHITEKTURE I GEODEZIJE	- STOLICE -	faza projekta: PROJEKT OPREME	
	Projektant: Dr. sc. Hrvoje Bartulović, dipl. ing. arh.	TD: DŽ-14 /17	MJ 1:50
		siječanj 2018.	list C.1.1

Naručitelj: UNIST Tehnološki park, Matoševa 56, 21000 Split	STAVKA:	
Građevina: Preuređenje studentskog doma u Matoševoj ulici 56 u Splitu		

O.1.3

UREDSKA STOLICA NA KOTAČIMA (manja) KOMADA: 32

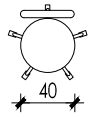

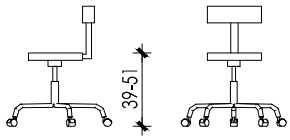

Isporuka i montaža UREDSKE STOLICE NA KOTAČIMA.
Hidraulički podesiva visina sjedala 39-51 cm
Sjedalo je kružnog oblika dijametra min 40 cm.
Osnova stolice je izrađena od čelika i polipropena. Naslon za leđa pruža potporu lumbalnom dijelu kralježnjice. Stolica ima petokrako postolje sa plinskim cilindrom, oslonjeno na pet gumiranih kotačićima za tvrde podloge sa sigurnosnom kočnicom. Sjedište je punjeno PU hladnom pjenom. Obloga sjedala i naslona je od negorive tkanine otporne na vlagu, habanje i utjecaj UV zraka. Boja tkanine - pastelno plava. Minimalna nosivost je 100 kg.

O.1.4

KONFERENCIJSKA STOLICA KOMADA: 132

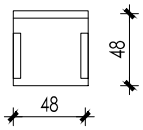

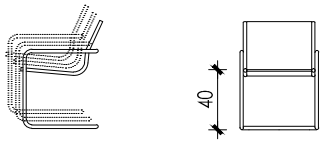

Isporuka i montaža KONFERENCIJSKE STOLICE
Visina sjedala: min 40 cm;
Širina sjedala: min 48 cm;
Dubina sjedala: min 48 cm
Osnova stolice je izrađena od metala. Rukohvati i naslon su nepromjenjive visine. Navlaka je od negorive tkanine otporne na vlagu, habanje i utjecaj UV zraka punjena slojem visokokvalitetne PU hladne pjene. Boja tkanine - siva. Mogućnost slaganja stolica jedne na drugu uz mogućnost bočnog vezivanja stolica spojnim elementima pričvršćenim za stolicu. Minimalna nosivost je 110 kg.

NAPOMENA: Sve mjere kontrolirati na licu mjesta. Izvođač je dužan napraviti radionički nacrt i/ili dostaviti tehničke specifikacije proizvoda i dogovoriti sve detalje s projektantom.

SVEUČILIŠTE U SPLITU, FAKULTET GRAĐEVINARSTVA, ARHITEKTURE I GEODEZIJE	- STOLICE -	faza projekta: PROJEKT OPREME	
	Projektant: Dr. sc. Hrvoje Bartulović, dipl. ing. arh.	TD: DŽ-14 /17	MJ 1:50
		siječanj 2018.	list C.1.2

Naručitelj: UNIST Tehnološki park, Matoševa 56, 21000 Split	STAVKA:	
Građevina: Preuređenje studentskog doma u Matoševoj ulici 56 u Splitu		

BARSKA STOLICA

KOMADA: 20

O.1.5

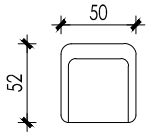

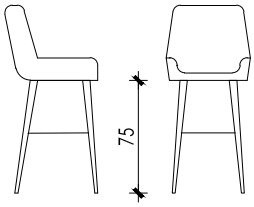

Isporuka i montaža BARSKE STOLICE.
Visina sjedala: min 75 cm;
Širina sjedala: min 50 cm;
Dubina sjedala: min 52 cm
Osnova stolice je izrađena od metala ili drva, sa drvenim nogama sa razuporama. Razupore ujedno služe kao i odmor za noge pri sjedenju. Naslon za leđa pruža potporu lumbalnom dijelu kralježnjice. Sjedište je punjeno PU hladnom pjenom s tekstilnom oblogom. Obloga sjedala i naslona je od negorive tkanine otporne na vlagu, habanje i utjecaj UV zraka. Boja tkanine: pastelno plava - 10 kom, oker žuta - 10 kom. Minimalna nosivost je 110 kg.

STOLICA

KOMADA: 20

O.1.6

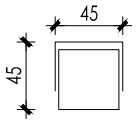

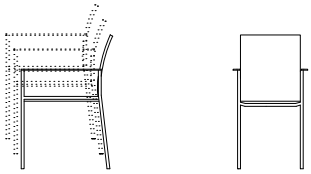

Isporuka i montaža STOLICE.
Širina sjedala min 45 cm;
Dubina sjedala: min 45 cm
Stolica s naslonom za leđa do polovice visine i naslonom za ruke. Stolica je u izrađena od jednog komada polipropilenske plastike lijevane u kalup. Završni sloj je blago izbrazdana tekstura bez sjaja (mat). Boja stolica - pastelno plave. Minimalna nosivost je 110 kg.

LEŽALJKA ZA VANJSKI PROSTOR

KOMADA: 6

O.1.7

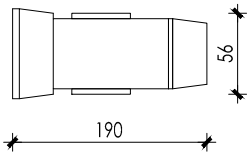

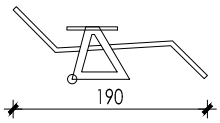

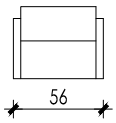

Isporuka i montaža LEŽALJKE dim: (dužina x širina) 190 x 56 cm - dozvoljeno je odstupanje dimenzija do +/- 10%.
Ležaljka je izrađena od drvenih letvica spojenih ljepilom. Bočne stranice su u funkciji rukonaslona te su opremljene kolima za transport. Svaka ležaljka ima jastuk za ležanje koji ima promjenjivu i perivu navlaku. Navlaka je od negorive tkanine otporne na vlagu, habanje i utjecaj UV zraka punjena slojem visokokvalitetne PU hladne pjene u sivoj boji. Minimalna nosivost je 120 kg.

NAPOMENA: Sve mjere kontrolirati na licu mjesta. Izvođač je dužan napraviti radionički nacrt i/ili dostaviti tehničke specifikacije proizvoda i dogovoriti sve detalje s projektantom.

SVEUČILIŠTE U SPLITU, FAKULTET GRAĐEVINARSTVA, ARHITEKTURE I GEODEZIJE	- STOLICE -	faza projekta: PROJEKT OPREME	
	Projektant: Dr. sc. Hrvoje Bartulović, dipl. ing. arh.	TD: DŽ-14 /17	MJ 1:50
		siječanj 2018.	list C.1.3

Naručitelj: UNIST Tehnološki park, Matoševa 56, 21000 Split	STAVKA:	
Građevina: Preuređenje studentskog doma u Matoševoj ulici 56 u Splitu		

O.1.8

FOTELJA

KOMADA: 11

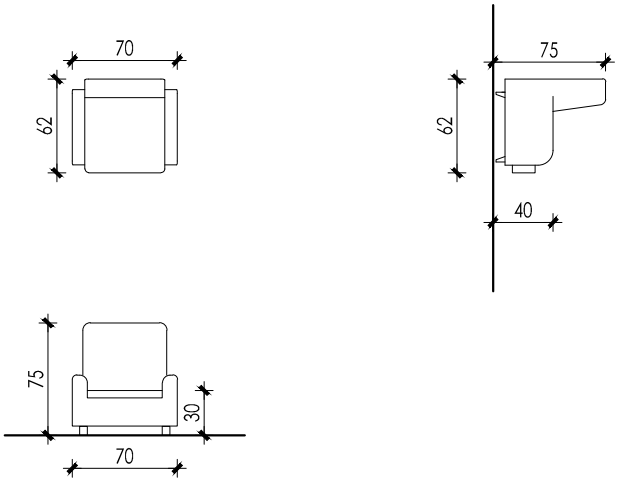

Isporuka i montaža FOTELJE.
Dimenzija (dužina x širina) 70 x 62 cm s visinom od 75 cm - dozvoljeno je odstupanje dimenzija do +/- 10%.
Konstrukcija je izrađena od šperploče s potporom od valovite opruge. Sjedeći i leđni jastuci ispunjeni su hladnom poliesterskom vatom s negorivom presvlakom od tekstila otpornog na vlagu, habanje i utjecaj UV zraka. Fotelja ima niski rukonaslon i drvene noge. Ručni su nasloni izrađeni od drva s završnom tekstilnom obradom. Boja tkanine - oker žuta. Minimalna nosivost je 120 kg.

O.1.12

DVOSJED

KOMADA: 6

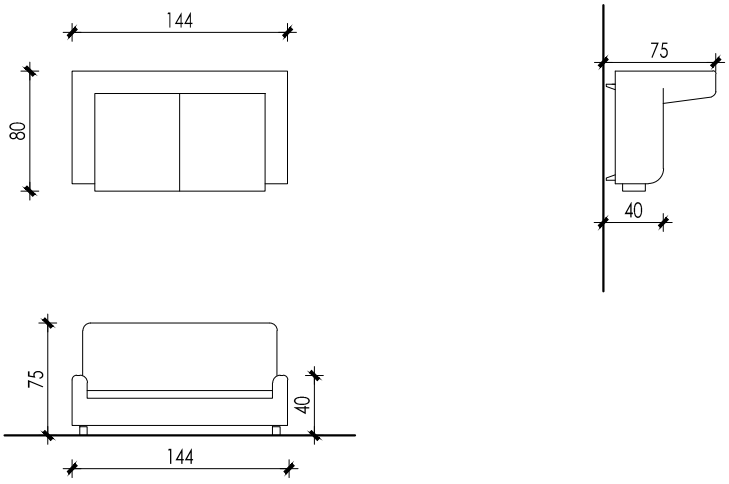

Isporuka i montaža DVOSJEDA.
Dimenzija (dužina x širina) 144 x 80 cm s visinom od 75 cm - dozvoljeno je odstupanje dimenzija do +/- 10%.
Konstrukcija je izrađena od šperploče s potporom od valovite opruge. Sjedeći i leđni jastuci ispunjeni su hladnom poliesterskom vatom s negorivom presvlakom od tekstila otpornog na vlagu, habanje i utjecaj UV zraka. Boja tkanine - pastelno plava. Fotelja ima niski rukonaslon i drvene noge. Ručni su nasloni izrađeni od drva s završnom tekstilnom obradom. Minimalna nosivost je 150 kg.

NAPOMENA: Sve mjere kontrolirati na licu mjesta. Izvođač je dužan napraviti radionički nacrt i/ili dostaviti tehničke specifikacije proizvoda i dogovoriti sve detalje s projektantom.

SVEUČILIŠTE U SPLITU, FAKULTET GRAĐEVINARSTVA, ARHITEKTURE I GEODEZIJE	- STOLICE -	faza projekta: PROJEKT OPREME	
	Projektant: Dr. sc. Hrvoje Bartulović, dipl. ing. arh.	TD: DŽ-14 /17	MJ 1:50
		siječanj 2018.	list C.1.4

Naručitelj: UNIST Tehnološki park, Matoševa 56, 21000 Split	STAVKA:	
Građevina: Preuređenje studentskog doma u Matoševoj ulici 56 u Splitu		

O.1.10

VISOKA STOLICA KOMADA: 30

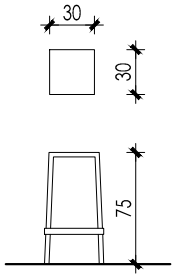

Isporuka i montaža VISOKIH STOLICA ZA VANJSKI PROSTOR
Širina sjedala min 30 cm;
Dubina sjedala: min 30 cm
Visine sjedišta na min 75 cm.
Stolica je izrađena od metala koji je presvučen bojom za zaštitu od vanjskih utjecaja i UV zraka. Boja: pastelno plava - 20 kom , oker žuta 10 kom.
Stolice su stabilne i ukrućene sa horizontalnim razuporama u donjoj zoni nogara. Razupore ujedno služe kao i odmor za noge pri sjedenju. Nogare stolice su dodatno postavljene sa mekanim protukliznim materijalom kao zaštitom od oštećenja poda i proklizavanja.
Minimalna nosivost je 100 kg.

O.1.11

TROSJED KOMADA: 7 (3 - DESNI, 3 LIJEVI)

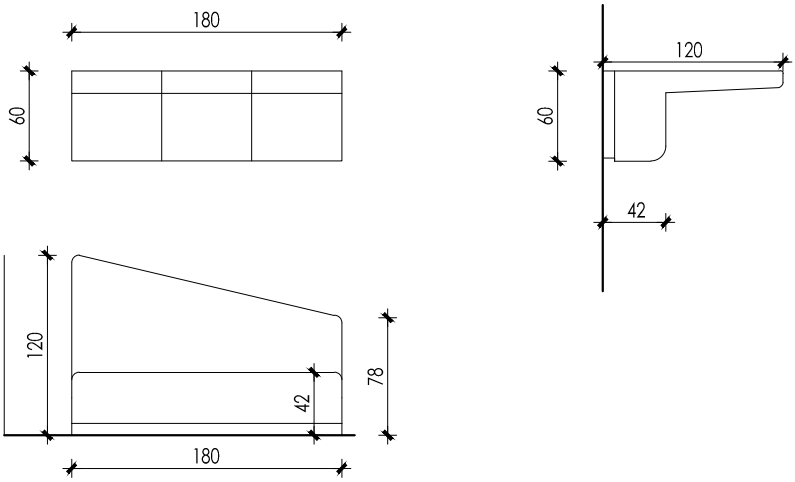

Isporuka i montaža TROSJEDA.
Dimenzija 60 x 180 cm s visinom naslona od 78cm do 120 cm (desno/lijevo) - dozvoljeno odstupanje dimenzija do +/- 10% uz uvjet da se zadrži kompatibilnost elemenata i da se zadovolje mogućnosti raspoloživog prostora namjenjenog za ugradnju iste.
Konstrukcija je izrađena od šperploče s potporom od valovite opruge. Sjedeći i leđni jastuci ispunjeni su hladnom poliesterskom vatom s negovrivom presvlakom od tekstila otpornog na vlagu, habanje i utjecaj UV zraka do visine cca 10 cm od kote poda. Boja tkanine - pastelno plava - 3 kom, oker žuta 4 kom.
Fotelja nema rukonaslon. Podložna konstrukcija uvučena unutra za debljinu spužve direktno se oslanja na pod (obezno dodati podloške za izravnavanje i zaštitu završnog sloja poda na licu mjesta). Minimalna nosivost je 150 kg.

NAPOMENA: Sve mjere kontrolirati na licu mjesta. Izvođač je dužan napraviti radionički nacrt i/ili dostaviti tehničke specifikacije proizvoda i dogovoriti sve detalje s projektantom.

SVEUČILIŠTE U SPLITU, FAKULTET GRAĐEVINARSTVA, ARHITEKTURE I GEODEZIJE	- STOLICE -	faza projekta: PROJEKT OPREME	
	Projektant: Dr. sc. Hrvoje Bartulović, dipl. ing. arh.	TD: DŽ-14 /17	MJ 1:50
		siječanj 2018.	list C.1.5

Naručitelj: UNIST Tehnološki park, Matoševa 56, 21000 Split

Građevina: Preuređenje studentskog doma u Matoševoj ulici 56 u Splitu

2. TEHNIČKE SPECIFIKACIJE
- STOLOVI -

SVEUČILIŠTE U SPLITU, FAKULTET GRAĐEVINARSTVA, ARHITEKTURE I GEODEZIJE	- STOLOVI -	faza projekta: PROJEKT OPREME	
	Projektant: Dr. sc. Hrvoje Bartulović, dipl. ing. arh.	TD: DŽ-14 /17	
		siječanj 2018.	C.2.0

Naručitelj: UNIST Tehnološki park, Matoševa 56, 21000 Split	STAVKA:	
Građevina: Preuređenje studentskog doma u Matoševoj ulici 56 u Splitu		

RADNI STOL S LADIČAREM tip A KOMADA: 47

O.2.1

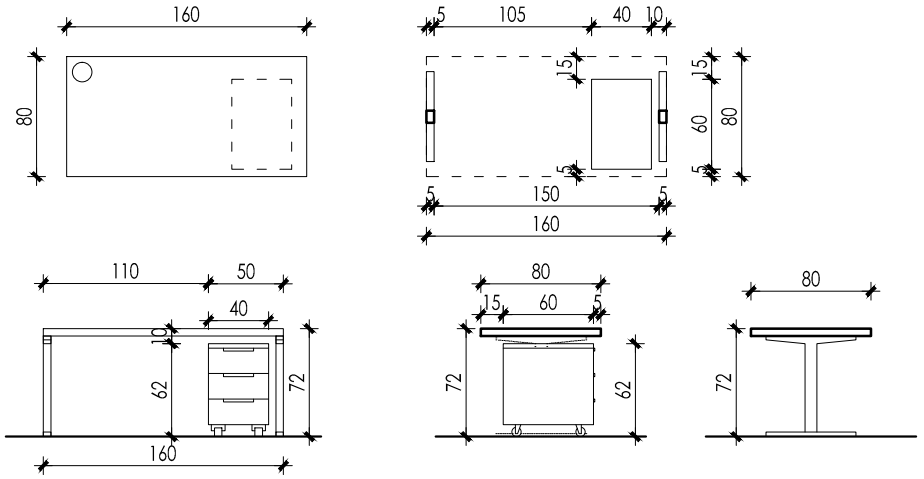

Isporuka i montaža UREDSKOG STOLA dim cca 160 × 80 × 72 cm s LADIČAREM dim 40 × 60 × 62 cm
Ploča stola je izrađena od ploče iverala debljine min 24 mm, obostrano oplemenjenog melaminskom folijom s rubovima kantiranim abs trakom odgovarajuće širine i debljine 1 mm, sve u bijeloj boji.
Konstrukcija stola je izvedena od dvaju nosača oblika slova "H" i horizontalnog povezujućeg elementa, sve od tipskih atestiranih elemenata odabranog proizvođača, nosivosti za predviđenu uredsku namjenu. Konstrukcija je zaštićena elektrostatskom platifikacijom u bijeloj boji. Ploča stola je učvršćena za konstrukciju preko metalnih elemenata vijcima, a na bridovima koji su u kontaktu s podom su postavljeni gumeni čepovi.
Na radnoj plohi stola predvidjeti otvor profila max fi 60 mm za vođenje elektroinstalacija s ugrađenom plastičnom tipskom rozetom koja ima pomični segment u poklopcu. Rozeta u boji plohe stola.
NAPOMENE:
- Radni stol ili radna površina ne smiju blještati i moraju biti izrađeni od materijala koji na dodir nije hladan.
- Ispod stola mora biti dovoljno slobodnog prostora za udobno sjedenje.

Pokretni ladičar je izrađen iz iverala debljine min 18 mm, na rubovima kantiranog ABS trakom odgovarajuće širine i debljine 1 mm. Ladice su od iverala debljine min.12 mm (stranice ladice), odnosno debljine min. 4 mm (dno ladice). Vrh, bočne i stražnja stranica se izvode u bijeloj boji, a prednjice ladica u sivoj boji.
Ugrađene su tri ladice s tipskim metalnim vodilicama, ručkama, usporivačima i mogućnošću centralnog zaključavanja.
U stavku je uključen sav potrebni spojni i montažni pribor uključujući 4 tipska kotača, mehanizam za zaključavanje i set ključeva.
Sve dimenzije prema nacrtu +/- 5%.

NAPOMENA: Sve mjere kontrolirati na licu mjesta. Izvođač je dužan napraviti radionički nacrt i/ili dostaviti tehničke specifikacije proizvoda i dogovoriti sve detalje s projektantom.

SVEUČILIŠTE U SPLITU, FAKULTET GRAĐEVINARSTVA, ARHITEKTURE I GEODEZIJE	- STOLOVI -	faza projekta: PROJEKT OPREME	
	Projektant: Dr. sc. Hrvoje Bartulović, dipl. ing. arh.	TD: DŽ-14 /17	MJ 1:50
		siječanj 2018.	list C.2.1

Naručitelj: UNIST Tehnološki park, Matoševa 56, 21000 Split	STAVKA:	
Građevina: Preuređenje studentskog doma u Matoševoj ulici 56 u Splitu		

O.2.2

RADNI STOL tip B KOMADA: 17

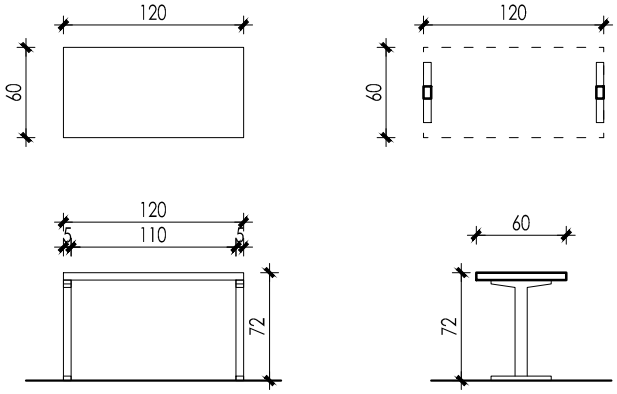

Isporuka i montaža UREDSKOG STOLA dim cca 120 × 60 × 72cm
Ploča stola je izrađena od ploče iverala debljine min 24 mm, obostrano oplemenjenog melaminskom folijom bijele boje s rubovima kantiranim abs trakom odgovarajuće širine i debljine 1 mm, u sivoj boji.
Konstrukcija stola je izvedena od dvaju nosača oblika slova "H" i horizontalnog povezujućeg elementa, sve od tipskih atestiranih elemenata odabranog proizvođača, nosivosti za predviđenu uredsku namjenu. Konstrukcija je zaštićena elektrostatskom platifikacijom u bijeloj boji. Ploča stola je učvršćena za konstrukciju preko metalnih elemenata vijcima, a na bridovima koji su u kontaktu s podom su postavljeni gumeni čepovi.
NAPOMENE:

- Radni stol ili radna površina ne smiju blještati i moraju biti izrađeni od materijala koji na dodir nije hladan.
- Ispod stola mora biti dovoljno slobodnog prostora za udobno sjedenje.

Sve dimenzije prema nacrtu +/- 5%.

NAPOMENA: Sve mjere kontrolirati na licu mjesta. Izvođač je dužan napraviti radionički nacrt i/ili dostaviti tehničke specifikacije proizvoda i dogovoriti sve detalje s projektantom.

SVEUČILIŠTE U SPLITU, FAKULTET GRAĐEVINARSTVA, ARHITEKTURE I GEODEZIJE	- STOLOVI -	faza projekta: PROJEKT OPREME	
	Projektant: Dr. sc. Hrvoje Bartulović, dipl. ing. arh.	TD: DŽ-14 /17	MJ 1:50
		siječanj 2018.	list C.2.2

Naručitelj: UNIST Tehnološki park, Matoševa 56, 21000 Split	STAVKA:	
Građevina: Preuređenje studentskog doma u Matoševoj ulici 56 u Splitu		O.2.3

RADNI STOL tip C

KOMADA: 8

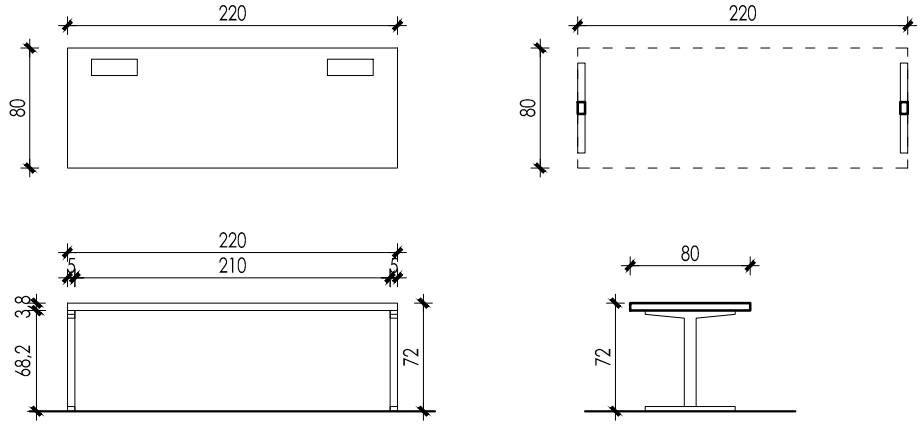

Isporuka i montaža UREDSKOG STOLA dim cca 220 × 80 × 72 cm
Ploča stola je izrađena od ploče iverala debljine min 38 mm, obostrano oplemenjenog melaminskom folijom s rubovima kantiranim abs trakom odgovarajuće širine i debljine 1 mm, sve u bijeloj boji.
Konstrukcija stola je izvedena od dvaju nosača oblika slova "H" i horizontalnog povezujućeg elementa, sve od tipskih atestiranih elemenata odabranog proizvođača, nosivosti za predviđenu uredsku namjenu. Konstrukcija je zaštićena elektrostatskom platifikacijom u bijeloj boji. Ploča stola je učvršćena za konstrukciju preko metalnih elemenata vijcima, a na bridovima koji su u kontaktu s podom su postavljeni gumeni čepovi.
NAPOMENE:
- Radni stol ili radna površina ne smiju blještati i moraju biti izrađeni od materijala koji na dodir nije hladan.
- Ispod stola mora biti dovoljno slobodnog prostora za udobno sjedenje.

Stavka uključuje dobavu i ugradnju 2 stolne elektro kutije s poklopcem i s priključcima u ploču stola, uz gornji rub stola, sa minimalno sljedećim karakteristikama:
- tanak dizajn
- sa sustavom podizača,
- opremljena s utičnicama - min 2 x šuko, min 1x USB
- u boji plohe stola ili slično.

Sve dimenzije prema nacrtu +/- 5%.

NAPOMENA: Sve mjere kontrolirati na licu mjesta. Izvođač je dužan napraviti radionički nacrt i/ili dostaviti tehničke specifikacije proizvoda i dogovoriti sve detalje s projektantom.

SVEUČILIŠTE U SPLITU, FAKULTET GRAĐEVINARSTVA, ARHITEKTURE I GEODEZIJE	- STOLOVI -	faza projekta: PROJEKT OPREME	
	Projektant: Dr. sc. Hrvoje Bartulović, dipl. ing. arh.	TD: DŽ-14 /17	MJ 1:50
		siječanj 2018.	list C.2.3

Naručitelj: UNIST Tehnološki park, Matoševa 56, 21000 Split	STAVKA:	
Građevina: Preuređenje studentskog doma u Matoševoj ulici 56 u Splitu		

RADNI STOL tip D KOMADA: 5

O.2.4

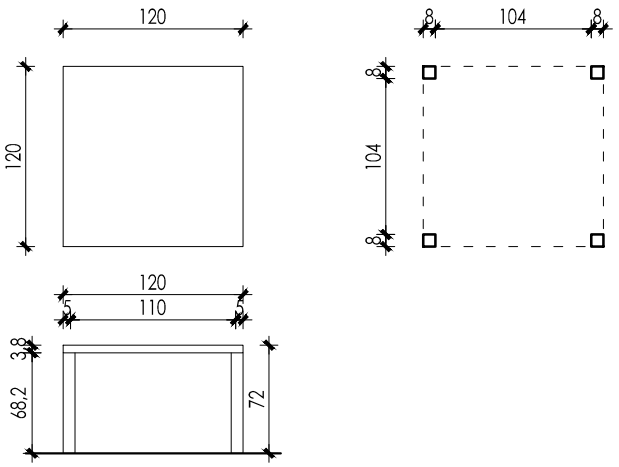

Isporuka i montaža UREDSKOG STOLA dim cca 120 × 120 × 72 cm
Ploča stola je izrađena od ploče iverala debljine min 38 mm, obostrano oplemenjenog melaminskom folijom s rubovima kantiranim abs trakom odgovarajuće širine i debljine 1 mm, sve u bijeloj boji.
Konstrukcija stola je izvedena od 4 tipske noge od atestiranih elemenata odabranog proizvođača, nosivosti za predviđenu uredsku namjenu. Konstrukcija je zaštićena elektrostatskom platifikacijom u bijeloj boji. Ploča stola je učvršćena za konstrukciju preko metalnih elemenata vijcima, a na bridovima koji su u kontaktu s podom su postavljeni gumeni čepovi.

NAPOMENE:
- Radni stol ili radna površina ne smiju blještati i moraju biti izrađeni od materijala koji na dodir nije hladan.
- Ispod stola mora biti dovoljno slobodnog prostora za udobno sjedenje.

Sve dimenzije prema nacrtu +/- 5%.

NAPOMENA: Sve mjere kontrolirati na licu mjesta. Izvođač je dužan napraviti radionički nacrt i/ili dostaviti tehničke specifikacije proizvoda i dogovoriti sve detalje s projektantom.

SVEUČILIŠTE U SPLITU, FAKULTET GRAĐEVINARSTVA, ARHITEKTURE I GEODEZIJE	- STOLOVI -	faza projekta: PROJEKT OPREME	
	Projektant: Dr. sc. Hrvoje Bartulović, dipl. ing. arh.	TD: DŽ-14 /17	MJ 1:50
		siječanj 2018.	list C.2.4

Naručitelj: UNIST Tehnološki park, Matoševa 56, 21000 Split	STAVKA:	
Građevina: Preuređenje studentskog doma u Matoševoj ulici 56 u Splitu		

O.2.5

KONFERENCIJSKI STOL tip A

KOMADA: 8

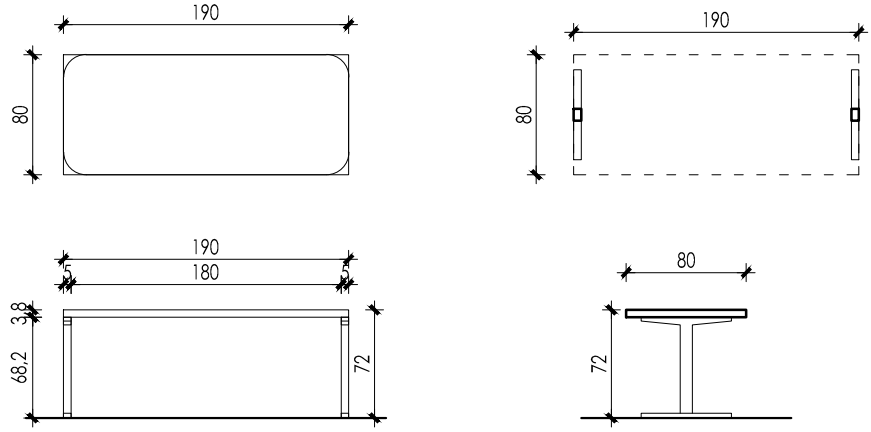

Isporuka i montaža KONFERENCIJSKOG STOLA dim cca 190 × 80 × 72 cm
Ploča stola je izrađena od ploče iverala debljine min 38 mm, obostrano oplemenjenog melaminskom folijom s rubovima kantiranim abs trakom odgovarajuće širine i debljine 1 mm, u boji i završnoj obradi u dekoru drva.
Konstrukcija stola je izvedena od dvaju nosača oblika slova "H" i horizontalnog povezujućeg elementa, sve od tipskih atestiranih elemenata odabranog proizvođača, nosivosti za predviđenu uredsku namjenu. Konstrukcija je zaštićena elektrostatskom platifikacijom u bijeloj boji. Ploča stola je učvršćena za konstrukciju preko metalnih elemenata vijcima, a na bridovima koji su u kontaktu s podom su postavljeni gumeni čepovi.
NAPOMENE:
- Radni stol ili radna površina ne smiju blještati i moraju biti izrađeni od materijala koji na dodir nije hladan.
- Ispod stola mora biti dovoljno slobodnog prostora za udobno sjedenje.

Sve dimenzije prema nacrtu +/- 5%.

O.2.6

KONFERENCIJSKI STOL tip B

KOMADA: 3

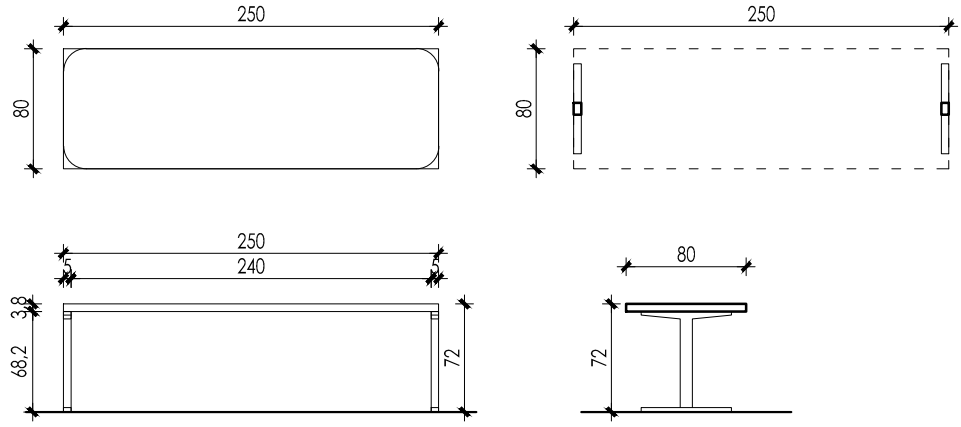

Isporuka i montaža KONFERENCIJSKOG STOLA dim cca 250 × 80 × 72 cm
Ploča stola je izrađena od ploče iverala debljine min 38 mm, obostrano oplemenjenog melaminskom folijom s rubovima kantiranim abs trakom odgovarajuće širine i debljine 1 mm, u boji i završnoj obradi u dekoru drva.
Konstrukcija stola je izvedena od dvaju nosača oblika slova "H" i horizontalnog povezujućeg elementa, sve od tipskih atestiranih elemenata odabranog proizvođača, nosivosti za predviđenu uredsku namjenu. Konstrukcija je zaštićena elektrostatskom platifikacijom u bijeloj boji. Ploča stola je učvršćena za konstrukciju preko metalnih elemenata vijcima, a na bridovima koji su u kontaktu s podom su postavljeni gumeni čepovi.
NAPOMENE:
- Radni stol ili radna površina ne smiju blještati i moraju biti izrađeni od materijala koji na dodir nije hladan.
- Ispod stola mora biti dovoljno slobodnog prostora za udobno sjedenje.

Sve dimenzije prema nacrtu +/- 5%.

NAPOMENA: Sve mjere kontrolirati na licu mjesta. Izvođač je dužan napraviti radionički nacrt i/ili dostaviti tehničke specifikacije proizvoda i dogovoriti sve detalje s projektantom.

SVEUČILIŠTE U SPLITU, FAKULTET GRAĐEVINARSTVA, ARHITEKTURE I GEODEZIJE	- STOLOVI -	faza projekta: PROJEKT OPREME	
	Projektant: Dr. sc. Hrvoje Bartulović, dipl. ing. arh.	TD: DŽ-14 /17	MJ 1:50
		siječanj 2018.	list C.2.5

Naručitelj: UNIST Tehnološki park, Matoševa 56, 21000 Split	STAVKA:	
Građevina: Preuređenje studentskog doma u Matoševoj ulici 56 u Splitu		

O.2.7

STOLIĆ
60 X 60 x 40 cm

KOMADA: 6

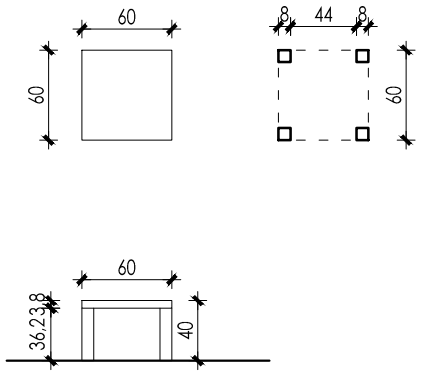

Isporuka i montaža STOLIĆA dim cca 60 × 60 × 40 cm
Ploča stola je izrađena od ploče iverala debljine min 38 mm, obostrano oplemenjenog melaminskom folijom s rubovima kantiranim abs trakom odgovarajuće širine i debljine 1 mm, u boji i završnoj obradi u dekoru drva.
Konstrukcija stolića je izvedena od 4 kvadratne noge sa povezujućim elementima, sve od atestiranih elemenata odabranog proizvođača.Noge su izrađene od ploče iverala minimalne debljine 18 mm obostrano oplemenjene melaminskom folijom u boji i završnoj obradi u dekoru drva. Rubovi kantirani ABS rubnom trakom debljine 1 mm. Ploča stolića povezana preko dekorativnih odstojnika.
Ploča stola je učvršćena za konstrukciju preko metalnih elemenata vijcima, a na bridovima koji su u kontaktu s podom su postavljeni gumeni čepovi. NAPOMENE:
Stol ili radna površina ne smiju blještati i moraju biti izrađeni od materijala koji na dodir nije hladan.
Boje i vrsta završne obrade po izboru projektanta.
Sve dimenzije prema nacrtu +/- 5%.

O.2.8

VANJSKI STOLIĆ - manji

KOMADA: 6

Isporuka i montaža VANJSKOG STOLA dim cca Ø 45 cm; visine cca 40 cm.
Okrugli stol je metalan, predviđen za vanjsko korištenje, antikorozivno zaštićen, otporan na atmosferilije i UV zračenje.
Ploča stola i stalak u formi jedne noge s bazom su izvedeni od tipskih atestiranih elemenata odabranog proizvođača.
Cijeli stol je zaštićen elektrostatskom platifikacijom u antracit boji. Ploča stola je učvršćena za konstrukciju preko metalnih elemenata vijcima, a na bridovima koji su u kontaktu s podom su postavljeni gumeni čepovi. Sve dimenzije prema nacrtu +/- 5%.

NAPOMENA: Sve mjere kontrolirati na licu mjesta. Izvođač je dužan napraviti radionički nacrt i/ili dostaviti tehničke specifikacije proizvoda i dogovoriti sve detalje s projektantom.

SVEUČILIŠTE U SPLITU, FAKULTET GRAĐEVINARSTVA, ARHITEKTURE I GEODEZIJE	- STOLOVI -	faza projekta: PROJEKT OPREME	
	Projektant: Dr. sc. Hrvoje Bartulović, dipl. ing. arh.	TD: DŽ-14 /17	MJ 1:50
		siječanj 2018.	list C.2.6

Naručitelj: UNIST Tehnološki park, Matoševa 56, 21000 Split	STAVKA:	
Građevina: Preuređenje studentskog doma u Matoševoj ulici 56 u Splitu		

VANJSKI STOL KOMADA: 5

O.2.9

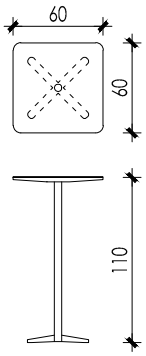

Isporuka i montaža VISOKIH STOLOVA

Visoki stolovi tlocrtne dimenzije cca 60x60 cm i visine h= 110 cm. Stol izrađen od HPL ploča debljine cca d=12 mm sa rubovima panela završno obrađeni sa skošenim rubovima (fasetirano). Finalna obrada panela u dekoru drva Postolje izrađeno od pocinčanog i elektrostatski bojanog čelika u antracit sivoj boji, otporno na hrđu, ogrebotine, sastoji se od baze dimenzija cca 45 x 45 cm Ø cca 6,0 cm i kapitela. Baza i kapitel su obliku križa postavljenog u smjerovima dijagonala stola. Na kapitel se preko predviđenih utora vijcima fiksno pričvršćenje stola. Baza ima visinski podesive elemente.
Sve dimenzije prema nacrtu +/- 5%.

NAPOMENA: Sve mjere kontrolirati na licu mjesta. Izvođač je dužan napraviti radionički nacrt i/ili dostaviti tehničke specifikacije proizvoda i dogovoriti sve detalje s projektantom.

SVEUČILIŠTE U SPLITU, FAKULTET GRAĐEVINARSTVA, ARHITEKTURE I GEODEZIJE	- STOLOVI -	faza projekta: PROJEKT OPREME	
	Projektant: Dr. sc. Hrvoje Bartulović, dipl. ing. arh.	TD: DŽ-14 /17	MJ 1:50
		siječanj 2018.	list C.2.7

Naručitelj: UNIST Tehnološki park, Matoševa 56, 21000 Split	STAVKA:	
Građevina: Preuređenje studentskog doma u Matoševoj ulici 56 u Splitu		

O.2.10-A

UGRADBENI STOL TIP A
KOMADA: 2

TLOCRT

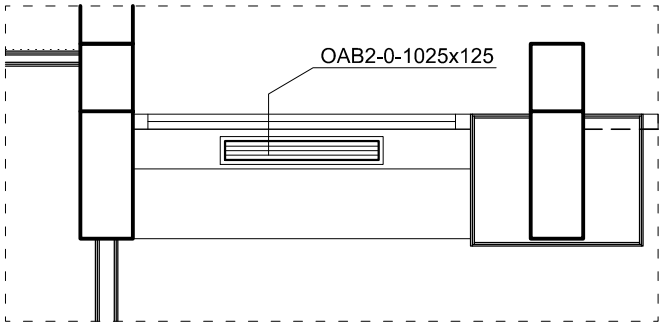

PRESJEK

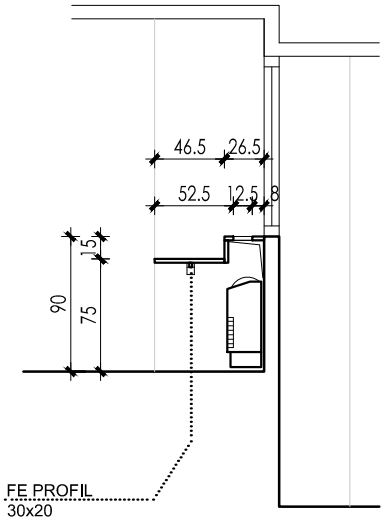

TLOCRT

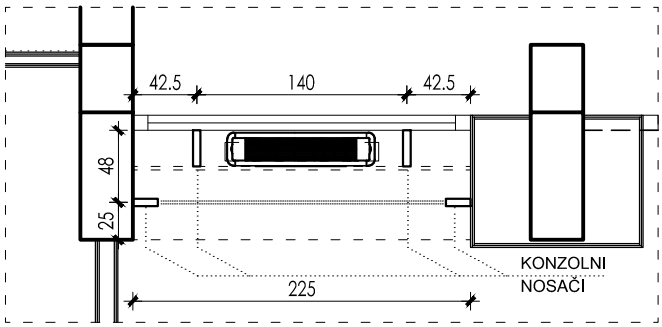

TLOCRT VENTILACIJSKOG OTVORA

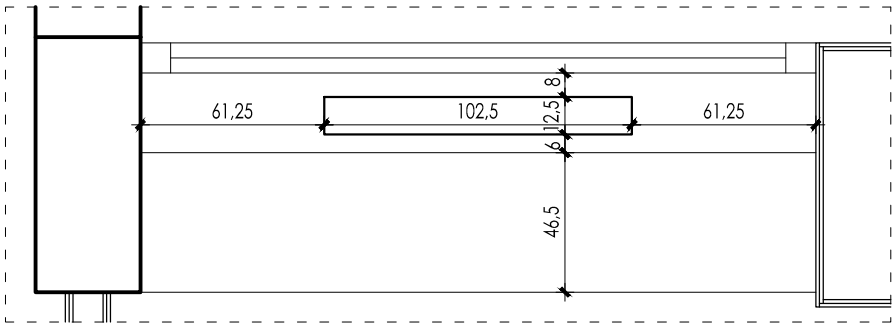

Napomena: Stavka je s tri strane prislonjena uz zid. Ventilacijski otvor uskladiti sa strojarskim uređajem!

Isporuka i montažaUGRADBENOG STOLA tip A dim cca 255 × 73 × 75 cm
Ploča stola je izrađena od ploče iverala debljine 38 mm, obostrano oplemenjenog melaminskom folijom s rubovima kantiranim ABS trakom odgovarajuće širine i debljine 1 mm, sve u bijeloj boji.
Konstrukcija stola je izvedena od 4 metalna konzolna nosača učvršćena za zid te bočno pričvršćenog FE profila 20x30 mm pod pločom stola, sve od tipskih atestiranih elemenata odabranog proizvođača. Konstrukcija je zaštićena elektrostatskom platifikacijom u bijeloj boji. Ploča stola je učvršćena za konstrukciju preko metalnih elemenata vijcima.
U gornjem dijelu stola izraditi otvor za ventilacijsku rešetku OAB2-0-1025x125. Rešetka uključena u stavku .
NAPOMENE:
- Radni stol ili radna površina ne smiju blještati i moraju biti izrađeni od materijala koji na dodir nije hladan.
- Ispod stola mora biti dovoljno slobodnog prostora za udobno sjedenje.

Sve dimenzije prvo iskontrolirati na licu mjesta ugradnje.

NAPOMENA: Sve mjere kontrolirati na licu mjesta. Izvođač je dužan napraviti radionički nacrt i/ili dostaviti tehničke specifikacije proizvoda i dogovoriti sve detalje s projektantom.

SVEUČILIŠTE U SPLITU, FAKULTET GRAĐEVINARSTVA, ARHITEKTURE I GEODEZIJE	– STOLOVI –	faza projekta: PROJEKT OPREME	
	Projektant: Dr. sc. Hrvoje Bartulović, dipl. ing. arh.	TD: DŽ-14 /17	MJ 1:50
		siječanj 2018.	list C.2.8

Naručitelj: UNIST Tehnološki park, Matoševa 56, 21000 Split	STAVKA:	
Građevina: Preuređenje studentskog doma u Matoševoj ulici 56 u Splitu		

UGRADBENI STOL TIP B

O.2.10-B

KOMADA: 1

dim: 265 x 73 x 75 cm

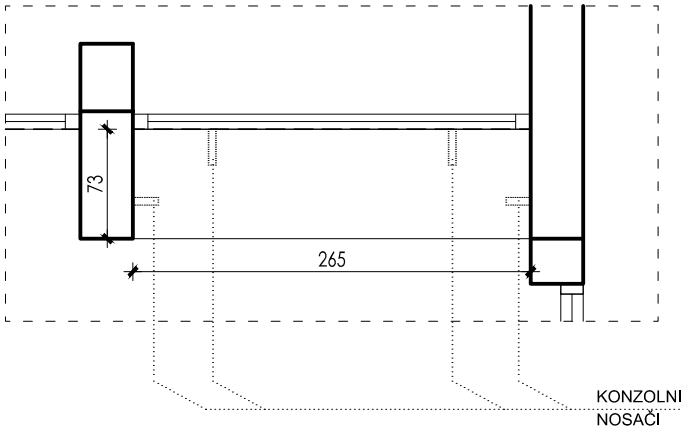

PRESJEK

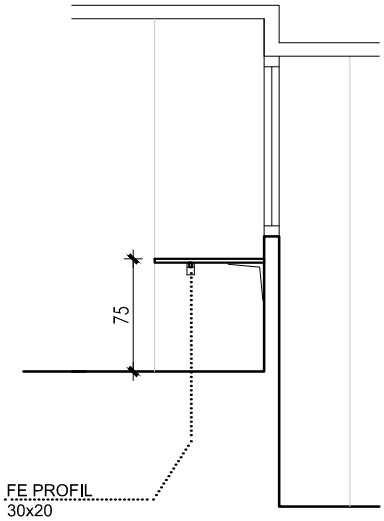

UGRADBENI STOL TIP C

O.2.10-C

KOMADA: 3

dim: 265 x 53 x 75 cm

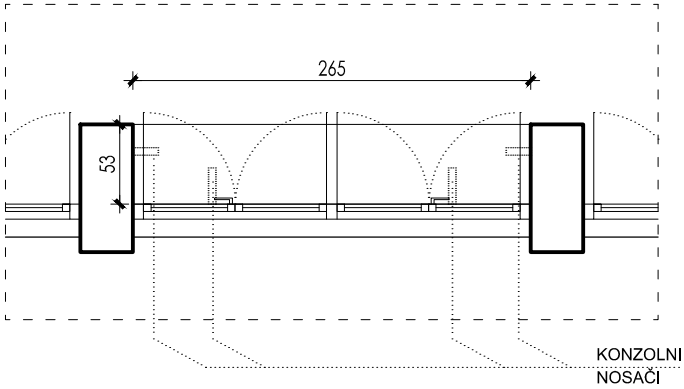

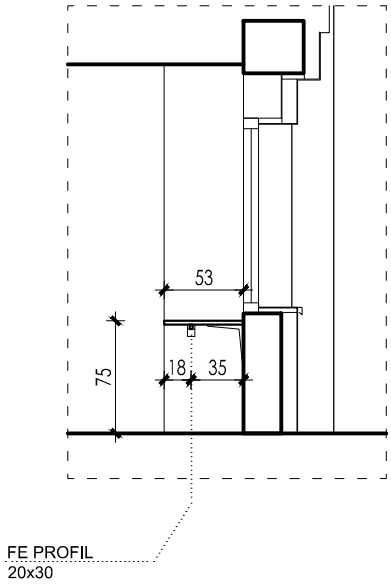

Napomena: Stavka je s tri strane prislonjena uz zid.

Isporuka i montažaUGRADBENOG STOLA tip B i tip C
Ploča stola je izrađena od ploče iverala debljine 38 mm, obostrano oplemenjenog melaminskom folijom s rubovima kantiranim ABS trakom odgovarajuće širine i debljine 1 mm, sve u bijeloj boji.
Konstrukcija stola je izvedena od 4 metalna konzolna nosača učvršćena za zid te bočno pričvršćenog FE profila 20x30 mm pod pločom stola, sve od tipskih atestiranih elemenata odabranog proizvođača. Konstrukcija je zaštićena elektrostatskom platifikacijom u bijeloj boji. Ploča stola je učvršćena za konstrukciju preko metalnih elemenata vijcima.
NAPOMENE:

- Radni stol ili radna površina ne smiju blještati i moraju biti izrađeni od materijala koji na dodir nije hladan.
- Ispod stola mora biti dovoljno slobodnog prostora za udobno sjedenje.

Sve dimenzije prvo iskontrolirati na licu mjesta ugradnje.

NAPOMENA: Sve mjere kontrolirati na licu mjesta. Izvođač je dužan napraviti radionički nacrt i/ili dostaviti tehničke specifikacije proizvoda i dogovoriti sve detalje s projektantom.

SVEUČILIŠTE U SPLITU, FAKULTET GRAĐEVINARSTVA, ARHITEKTURE I GEODEZIJE	- STOLOVI -	faza projekta: PROJEKT OPREME	
	Projektant: Dr. sc. Hrvoje Bartulović, dipl. ing. arh.	TD: DŽ-14 /17	MJ 1:50
		siječanj 2018.	list C.2.9

Naručitelj: UNIST Tehnološki park, Matoševa 56, 21000 Split	STAVKA:	
Građevina: Preuređenje studentskog doma u Matoševoj ulici 56 u Splitu		

VISOKI STOL coworking KOMADA: 1

O.2.11

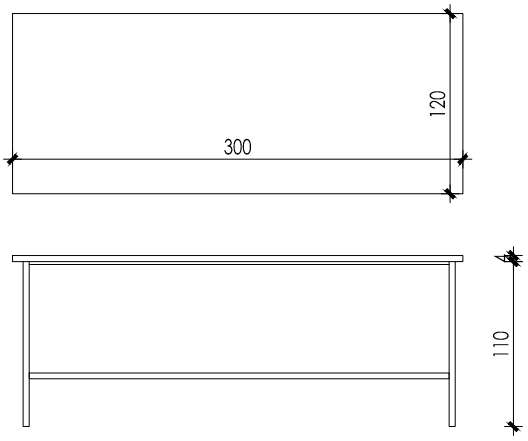

Isporuka i montaža visokog STOLA dim 3,0 m x 1,20 m x visina 110 cm.
Ploča stola izrađena od punog drva debljine min 40 mm u prirodnoj boji završno lakiranog mat lakom za drvo na vodenoj bazi.
Metalna nosiva konstrukcija (gornji pravokutni okvir, 4 noge, oslonac za noge – veznik bočnih nogu s poveznikom, paralelno sa dužom stranom) od četvrtastih čeličnih profila (cca 25x25 mm i noge cca 40x25 mm) završno zaštićena elektrostatkim plastificiranjem u bijeloj boji. Ploča stola je učvršćena za konstrukciju preko metalnih elemenata vijcima, a na bridovima koji su u kontaktu s podom su postavljeni gumeni čepovi.
Sve dimenzije prema nacrtu +/- 5%.

STOL ZA SEPARE
KOMADA: 4

O.2.12

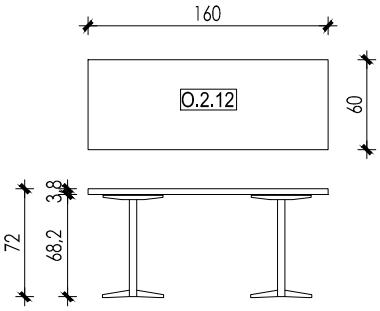

Isporuka i montaža SEPARE STOLA dim cca 160 × 60 × 72 cm
Ploča stola je izrađena od ploče iverala debljine 38 mm, obostrano oplemenjenog melaminskom folijom s rubovima kantiranim abs trakom odgovarajuće širine i debljine 1 mm, u boji i završnoj obradi u dekoru drva. Konstrukcija izrađena od dva postolja/noge. Postolje izrađeno od pocinčanog i elektrostatski bojanog čelika u bijeloj boji, otporno na hrđu, ogrebotine, sastoji se od baze dimenzija cca 45 x 45 cm Ø cca 6,0 cm i kapitela. Baza i kapitel su obliku križa postavljenog u smjerovima dijagonala stola.

NAPOMENE:
- Stol ili radna površina ne smiju blještati i moraju biti izrađeni od materijala koji na dodir nije hladan.
- Ispod stola mora biti dovoljno slobodnog prostora za udobno sjedenje.

Sve dimenzije prema nacrtu +/- 5%.

NAPOMENA: Sve mjere kontrolirati na licu mjesta. Izvođač je dužan napraviti radionički nacrt i/ili dostaviti tehničke specifikacije proizvoda i dogovoriti sve detalje s projektantom.

SVEUČILIŠTE U SPLITU, FAKULTET GRAĐEVINARSTVA, ARHITEKTURE I GEODEZIJE	– STOLOVI –	faza projekta: PROJEKT OPREME	
	Projektant: Dr. sc. Hrvoje Bartulović, dipl. ing. arh.	TD: DŽ-14 /17	MJ 1:50
		siječanj 2018.	list C.2.10

Naručitelj: UNIST Tehnološki park, Matoševa 56, 21000 Split	STAVKA:
Građevina: Preuređenje studentskog doma u Matoševoj ulici 56 u Splitu	

UGRADBENI RADNI PULT - PORTIRNICA
KOMADA: 1

O.2.12

TLOCRT

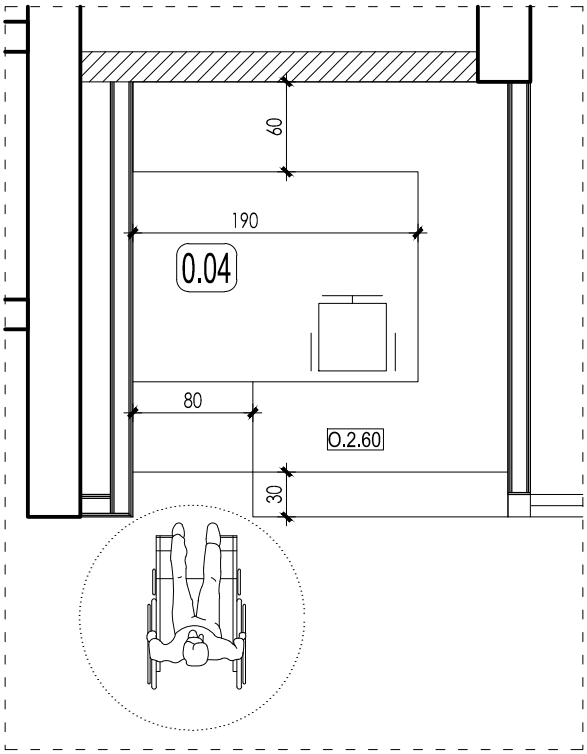

TLOCRT

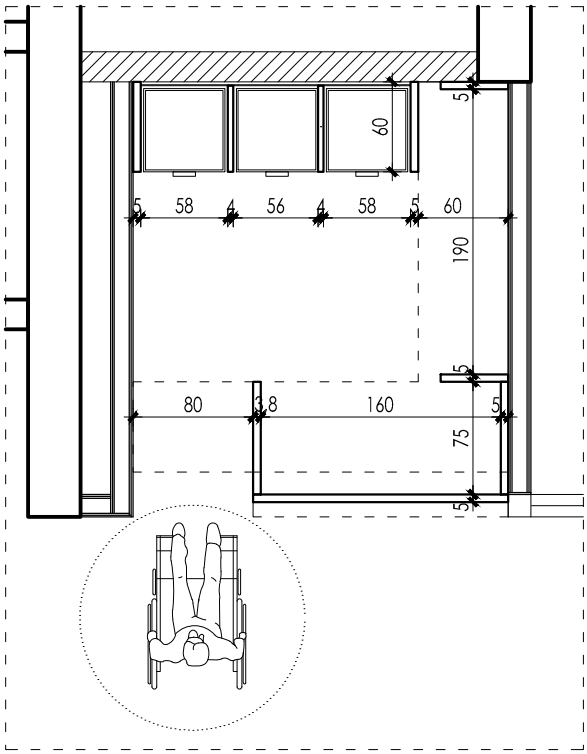

POGLED S PRISTUPNE STRANE

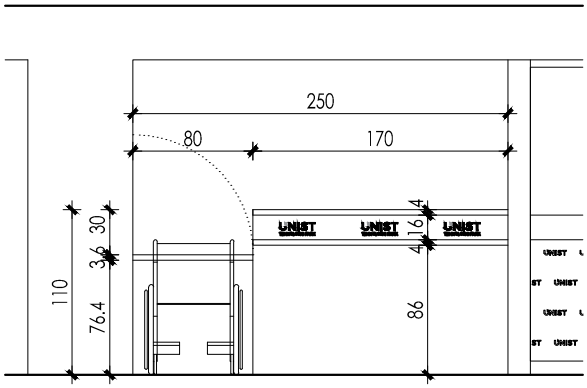

PRESJEK

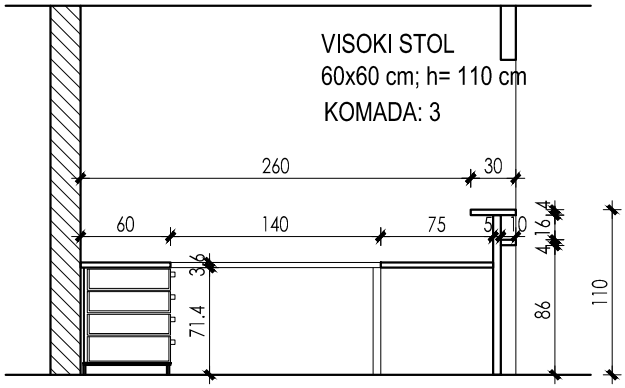

Izrada, doprema i ugradnja UGRADBENOG RADNOG PULTA - PORTIRNICE dim cca 250 × 290 cm složene geometrije.
Ploče stola i pulta su izrađeni od ploča iverala debljine 38 mm, obostrano oplemenjenog melaminskom folijom s rubovima kantiranim abs trakom odgovarajuće širine i debljine 1 mm.
Ostala konstrukcija stavke je izrađene od ploča iverala debljine min 24 mm, obostrano oplemenjenog melaminskom folijom s rubovima kantiranim abs trakom odgovarajuće širine i debljine 1 mm.
Jedan dio pulta ima mogućnost otvaranja (zaokretno oko horizontalne osi).
Sve horizontalne plohe pulta se izvode u dekoru kao drva, a ostala konstrukcija se izvodi u bijeloj boji. Nosive ploče pulta su u uglovima međusobno povezane preko metalnih elemenata vijcima, a na bridovima koji su u kontaktu s podom su postavljeni gumeni čepovi.
U nadzorni pult su integrirana tri ladičara s po tri ladice. Ladičari su izrađeni iz iverala debljine 18 mm, na rubovima kantiranog ABS trakom odgovarajuće širine i debljine 1 mm. Ladice su od iverala debljine min.12 mm (stranice ladice), odnosno debljine min. 4 mm (dno ladice). Vrh, bočne i stražnja stranica se izvode u bijeloj boji, prednjice ladica u sivoj boji.Ugrađeno je 9 ladica s tipskim metalnim vodilicama, ručkama, usporivačima i mogućnošću centralnog zaključavanja.
U stavku je uključen sav potrebni spojni i montažni pribor uključujući mehanizme za zaključavanje i setove ključeva.

NAPOMENA: Sve mjere kontrolirati na licu mjesta. Izvođač je dužan napraviti radionički nacrt i/ili dostaviti tehničke specifikacije proizvoda i dogovoriti sve detalje s projektantom.

SVEUČILIŠTE U SPLITU, FAKULTET GRAĐEVINARSTVA, ARHITEKTURE I GEODEZIJE	- STOLOVI -	faza projekta: PROJEKT OPREME	
	Projektant: Dr. sc. Hrvoje Bartulović, dipl. ing. arh.	TD: DŽ-14 /17	MJ 1:50
		siječanj 2018.	list C.2.11

Naručitelj: UNIST Tehnološki park, Matoševa 56, 21000 Split

Građevina: Preuređenje studentskog doma u Matoševoj ulici 56 u Splitu

3. TEHNIČKE SPECIFIKACIJE
- ORMARI -

Naručitelj: UNIST Tehnološki park, Matoševa 56, 21000 Split	STAVKA:	
Građevina: Preuređenje studentskog doma u Matoševoj ulici 56 u Splitu		

O.3.1

UREDSKI ORMAR
KOMADA: 46

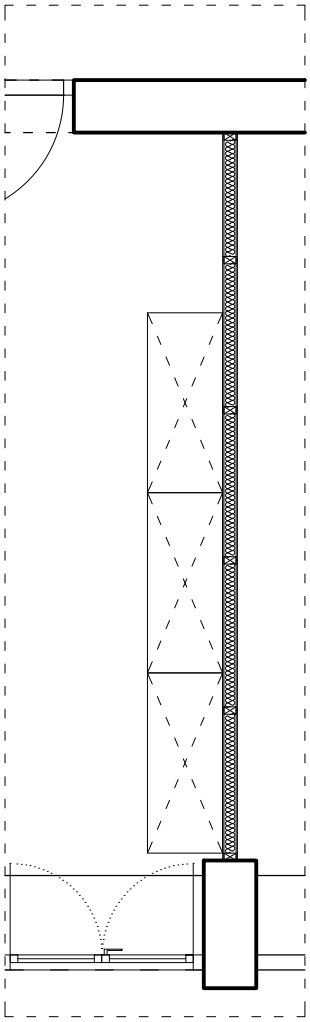

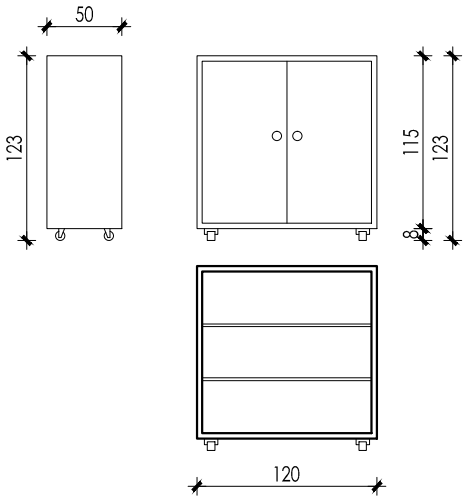

Izrada, doprema i postava jednodijelnog ORMARA dimenzija cca 120 x 50 x 123 cm (duljina x dubina x visina). Ormar se sastoji od jednog volumena s 2 police. Ormar je zatvoren s 2 zaokretne pune vratnice s ključem i bravicom.Obodne stranice (bokovi, vrh i dno) ormara su izrađene od ploče iverala debljine min 24 mm, a police i vratnice od iverala debljine 18 mm, obostrano oplemenjenog melaminskom folijom s rubovima kantiranim ABS trakom odgovarajuće širine i debljine 1 mm u sivoj boji. Stražnja stranica ormara (poleđina) je izrađena od MDF pločastog materijala d=3 mm, jednostrano oplemenjenog melaminskom folijom.Obodne stranice, police i jedna strana poleđine se izvode u bijeloj boji; vratnice se izvode u bijeloj boji. Unutrašnje stranice ormara imaju perforaciju za postavljanje polica na visinu po želji ili potrebi minimalne nosivosti cca 45 kg. Na mjestima spojeva obodne stranice dodatno učvrstiti metalnim spojnim elementima i vijcima.
Dimenzije prema nacrtu (+/- 5 %). U cijenu stavke obuhvatiti sav rad, sav spojni, pričvrsni i ovjesni materijal, ručkice kao i sav ostali potrebni materijal.

NAPOMENA: Sve mjere kontrolirati na licu mjesta. Izvođač je dužan napraviti radionički nacrt i/ili dostaviti tehničke specifikacije proizvoda i dogovoriti sve detalje s projektantom.

SVEUČILIŠTE U SPLITU, FAKULTET GRAĐEVINARSTVA, ARHITEKTURE I GEODEZIJE	- ORMARI -	faza projekta: PROJEKT OPREME	
	Projektant: Dr. sc. Hrvoje Bartulović, dipl. ing. arh.	TD: DŽ-14 /17	MJ 1:50
		siječanj 2018.	list C.3.1

Naručitelj: UNIST Tehnološki park, Matoševa 56, 21000 Split	STAVKA:	
Građevina: Preuređenje studentskog doma u Matoševoj ulici 56 u Splitu		

METALNI POLIČAR - tip A
KOMADA: 2

O.3.2-A

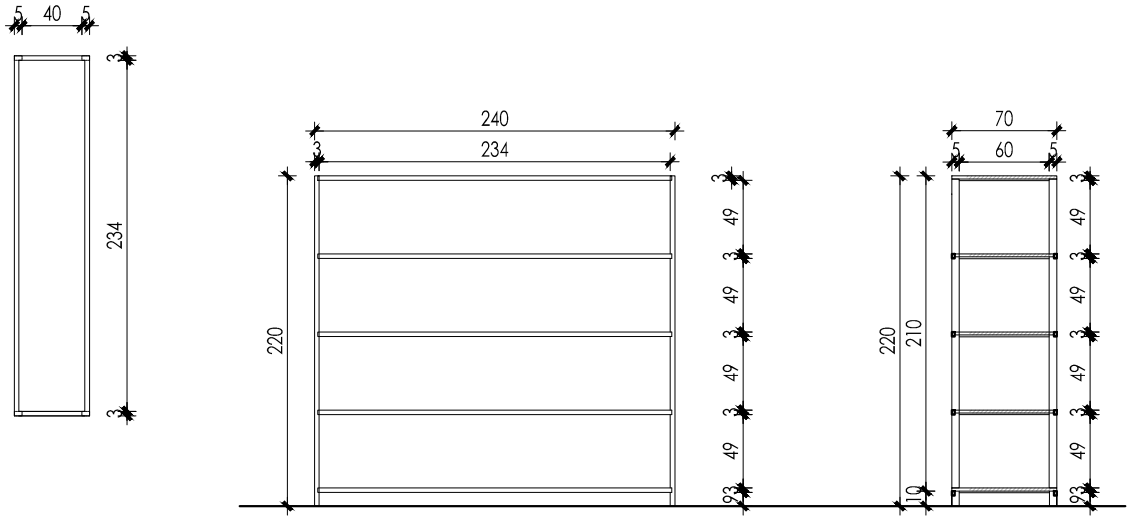

METALNI POLIČAR - tip B
KOMADA: 3

O.3.2-B

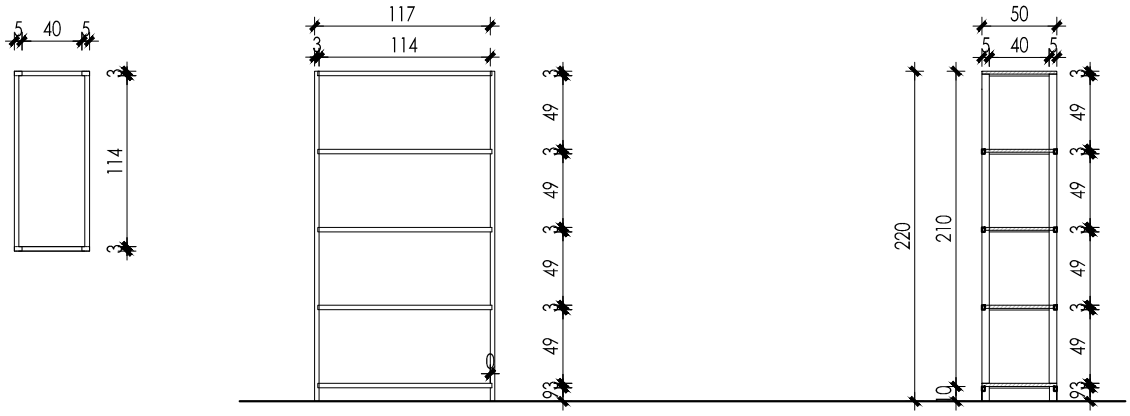

Izrada, isporuka i montaža METALNOG POLIČARA. Konstrukcija je izvedena od pravokutnih profila dim cca 30 x 30 mm (ili više, koji osiguravaju nosivost i stabilnost) od nehrđajućeg lima (inoxa, galvaniziranog ili pocinčanog lima ili sl.) sa 5 podesivih polica nosivosti > 450kg (TIP A)/ 290kg (TIP B). Sadržava perforacije za postavljanje polica na željenu visinu. Police izvesti od vlagootpornog materijala (galvanizirani lim, pocinčanog čelični lim, vodotporne šperploče / kompati ili sl.). Podnožje ormara postavljeno s nivelacijskim stopicama. Spojnim elementima u vidu L-profila osigurati u gornjoj zoni čvrstu vezu sa zidom, kao osiguranje od prevrtanja.
Dimenzije prema nacrtu (+/- 5 %). U cijenu stavke obuhvatiti sav rad, sav spojni, pričvrsni i ovjesni materijal, ručkice kao i sav ostali potrebni materijal.

NAPOMENA: Sve mjere kontrolirati na licu mjesta. Izvođač je dužan napraviti radionički nacrt i/ili dostaviti tehničke specifikacije proizvoda i dogovoriti sve detalje s projektantom.

SVEUČILIŠTE U SPLITU, FAKULTET GRAĐEVINARSTVA, ARHITEKTURE I GEODEZIJE	- ORMARI -	faza projekta: PROJEKT OPREME	
	Projektant: Dr. sc. Hrvoje Bartulović, dipl. ing. arh.	TD: DŽ-14 /17	MJ 1:50
		siječanj 2018.	list C.3.2

Naručitelj: UNIST Tehnološki park, Matoševa 56, 21000 Split	STAVKA:	
Građevina: Preuređenje studentskog doma u Matoševoj ulici 56 u Splitu		

GARDEROBNI ORMARIĆI ZA ZAPOSLENIKE KOMADA: 2

O.3.3-A

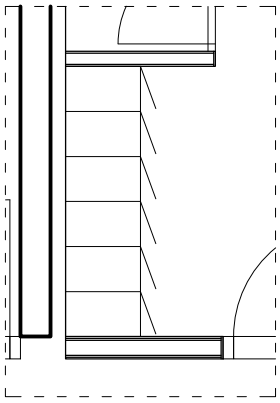

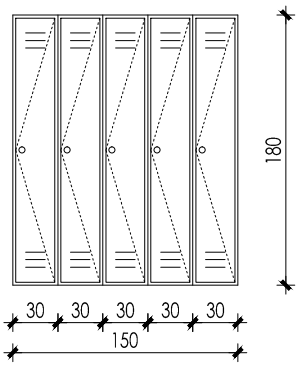

Napomena: Ormar je s tri strane prislonjen uz zid.

Izrada, doprema i ugradnja GARDEROBNOG ORMARA dimenzija 150 x 50 x 180 cm sa ukupno 5 zasebnih pretinaca. Izrada od visokokvalitetnog čeličnog lima s antikorozivnim premazom u bijeloj boji. Svaki pretinac opremljen, nosačem vješalice i vješalicom, mehaničkom bravom s 2 ključa, otvorima za provjetravanje, utorom za označavanje imena. Ormar je oslonjen na nogice.
Dimenzije prema nacrtu (+/- 5 %). U cijenu stavke obuhvatiti sav rad, sav spojni, pričvrsni i ovjesni materijal, ručkice kao i sav ostali potrebni materijal.

GARDEROBNI ORMARIĆI ZA FITNESS PROSTORIJU
KOMADA: 2

O.3.3-B

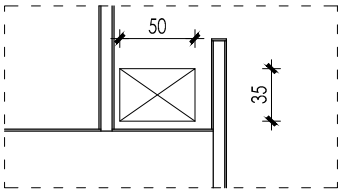

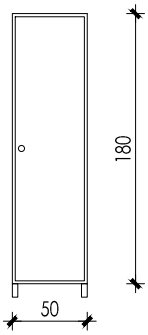

Izrada, doprema i ugradnja GARDEROBNOG ORMARA dimenzija 50 x 35 x 180 cm (duljina x dubina x visina) . Ormar se sastoji od jedne vratnice/pretinca.
Obodne stranice (bokovi, vrh i dno) kao i unutrašnja polica ormara su izrađene od ploče vlagootpornog iverala debljine min 18 mm u bijeloj boji.
Vratnica ormara je od medijapana debljine min 18 mm, tvornički lakiranog špricanjem u 4 sloja do visokog sjaja, pastelno plave boje iz dekora odabranog proizvođača.
Pretinac je opremljen nosačem vješalice i vješalicom, mehaničkom bravom s 2 ključa i jednom poprečnom policom u dnu.
Ormar je oslonjen na metalne nogice min 10 cm.
Dimenzije prema nacrtu (+/- 5 %). U cijenu stavke obuhvatiti sav rad, sav spojni, pričvrsni i ovjesni materijal, ručkice kao i sav ostali potrebni materijal.

NAPOMENA: Sve mjere kontrolirati na licu mjesta. Izvođač je dužan napraviti radionički nacrt i/ili dostaviti tehničke specifikacije proizvoda i dogovoriti sve detalje s projektantom.

SVEUČILIŠTE U SPLITU, FAKULTET GRAĐEVINARSTVA, ARHITEKTURE I GEODEZIJE	- ORMARI -	faza projekta: PROJEKT OPREME	
	Projektant: Dr. sc. Hrvoje Bartulović, dipl. ing. arh.	TD: DŽ-14 /17	MJ 1:50
		siječanj 2018.	list C.3.3

Naručitelj: UNIST Tehnološki park, Matoševa 56, 21000 Split	STAVKA:	
Građevina: Preuređenje studentskog doma u Matoševoj ulici 56 u Splitu		

O.3.4

ORMAR ZA OPREMU
KOMADA: 2

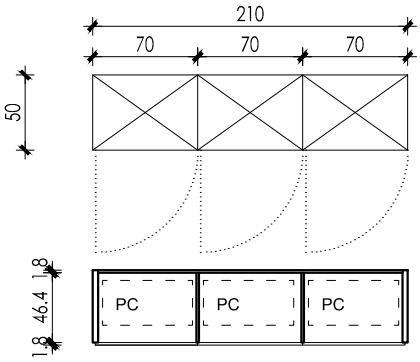

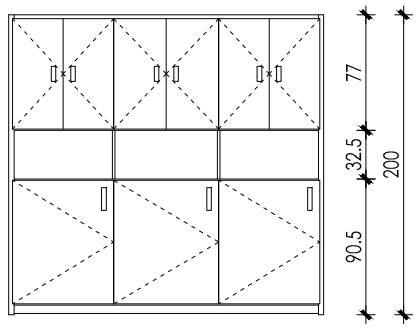

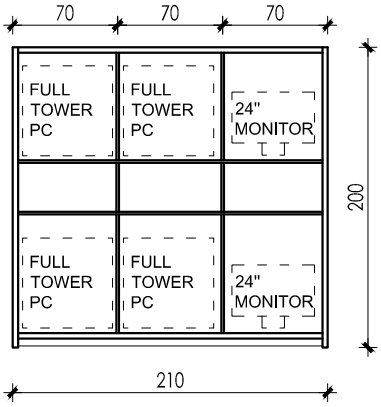

Izrada, doprema i ugradnja trodijelnog ORMARA ZA OPREMU dimenzija 210 x 50 x 200 cm (duljina x dubina x visina). Ormar se sastoji od gornjeg i donjeg dijela sa vratnicama i srednjeg dijela bez vratnica. Odjeljci u gornjoj zoni imaju po dvije vratnice, a u donjoj po jednu. Svaki odjeljak ima dodatnu pomičnu policu te pripadajuću bravu i ključ. Obodne stranice (bokovi, vrh i dno) ormara su izrađene od ploče iverala debljine min 24 mm, a police, srednje vertikale i vratnice od iverala debljine 18 mm. Svi iverali su obostrano oplemenjeni melaminskom folijom s rubovima kantiranim ABS trakom odgovarajuće širine i debljine 1 mm u sivoj boji.
Stražnja stranica ormara (poleđina) je izrađena od MDF pločastog materijala d=3 mm, jednostrano oplemenjenog melaminskom folijom. Svi elementi ormara se izvode u bijeloj boji.
Unutrašnje stranice ormara i srednje vertikale imaju perforaciju za postavljanje pomičnih polica na visinu po želji ili potrebi minimalne nosivosti cca 45 kg. Na mjestima spojeva obodne stranice dodatno učvrstiti metalnim spojnim elementima i vijcima.
Dimenzije prema nacrtu (+/- 5 %). U cijenu stavke obuhvatiti sav rad, sav spojni, pričvrsni i ovjesni materijal, ručkice kao i sav ostali potrebni materijal.

NAPOMENA: Sve mjere kontrolirati na licu mjesta. Izvođač je dužan napraviti radionički nacrt i/ili dostaviti tehničke specifikacije proizvoda i dogovoriti sve detalje s projektantom.

SVEUČILIŠTE U SPLITU, FAKULTET GRAĐEVINARSTVA, ARHITEKTURE I GEODEZIJE	- ORMARI -	faza projekta: PROJEKT OPREME	
	Projektant: Dr. sc. Hrvoje Bartulović, dipl. ing. arh.	TD: DŽ-14 /17	MJ 1:50
		siječanj 2018.	list C.3.4

Naručitelj: UNIST Tehnološki park, Matoševa 56, 21000 Split	STAVKA:	
Građevina: Preuređenje studentskog doma u Matoševoj ulici 56 u Splitu		

O.3.5

GARDEROBNI ORMARIĆ ZA KLIJENTE
KOMADA: 1

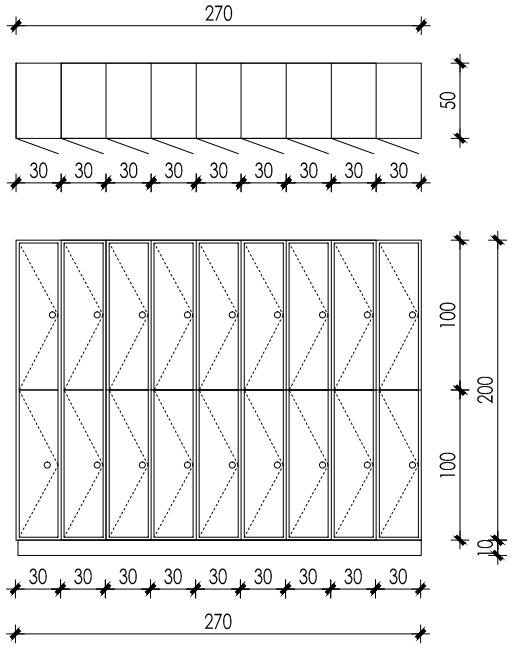

Izrada, doprema i ugradnja GARDEROBNOG ORMARIĆA ZA KLIJENTE dimenzija 270 x 50 x 180 cm (duljina x dubina x visina). Ormar se sastoji od gornjeg i donjeg dijela sa 18 zasebnih odjeljaka sa zaokretnim vratnicama opremljenima bravom i oznakom pretinca. Obodne stranice (bokovi, vrh i dno) te horizontale i vertikale ormara su izrađene od ploče iverala debljine min 24 mm, a police i vratnice od iverala debljine 18 mm, obostrano oplemenjenog melaminskom folijom s rubovima kantiranim ABS trakom odgovarajuće širine i debljine 1 mm. Stražnja stranica ormara (poleđina) je izrađena od MDF pločastog materijala d=3 mm, jednostrano oplemenjenog melaminskom folijom. Obodne stranice, police i jedna strana poleđine se izvode u dekoru drva; vratnice se izvode u boji, u pastelno plavim i oker žutim tonovima iz dekora izabranog proizvođača .
Na mjestima spojeva obodne stranice dodatno učvrstiti metalnim spojnim elementima i vijcima.
Svaki pretinac ima na unutrašnjoj strani dvije tipske aluminijske kuke za vješanje odjeće. Svaka vratnica je opremljena jedinstvenom numeričkom oznakom. U stavku je za svaku od 18 brava, uključen set od dva ključa opremljenih tipskim aluminijskim privjescima s jedinsktvenom numeričkom oznakom.

Dimenzije prema nacrtu (+/- 5 %). U cijenu stavke obuhvatiti sav rad, sav spojni, pričvrsni i ovjesni materijal, ručkice kao i sav ostali potrebni materijal.

NAPOMENA: Sve mjere kontrolirati na licu mjesta. Izvođač je dužan napraviti radionički nacrt i/ili dostaviti tehničke specifikacije proizvoda i dogovoriti sve detalje s projektantom.

SVEUČILIŠTE U SPLITU, FAKULTET GRAĐEVINARSTVA, ARHITEKTURE I GEODEZIJE	- ORMARI -	faza projekta: PROJEKT OPREME	
	Projektant: Dr. sc. Hrvoje Bartulović, dipl. ing. arh.	TD: DŽ-14 /17	MJ 1:50
		siječanj 2018.	list C.3.5

Naručitelj: UNIST Tehnološki park, Matoševa 56, 21000 Split	STAVKA:	
Građevina: Preuređenje studentskog doma u Matoševoj ulici 56 u Splitu		

O.3.6

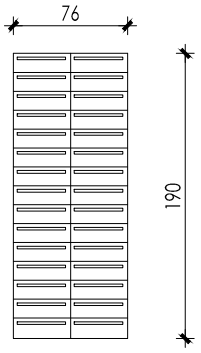

Izrada, doprema i ugradnja POŠTANSKOG ORMARA S PRETINCIMA ZA KLIJENTE dimenzija okvirno 76 x 45 x 190 cm (duljina x dubina x visina). Ormar se sastoji od lijevog i desnog dijela sa po 15 zasebnih odjeljaka (ukupno 30 odjeljaka) sa zaokretnim vratnicama opremljenih cilindričnom bravom i oznakom pretinca.
Samostojeći ormar za poštu ima pretinace na zaključavanje, svaki ima svoja vrata s otvorom za poštu i cilindričnu bravu s dva ključa. Svaka vrata imaju držač naljepnica tako da možete označiti poštanske pretince.
Predviđena su i glavna vrata sa središnjom bravom koja omogućuju istovremeno otvaranje svih pretinaca. Glavna brava se isporučuje s dva ključa.
Ormar je izrađen od čeličnog lima, lakiranog u bijelu boju, zavarene konstrukcije koja omogućuje samostojeće postavljanje. Predvidjeti i uključiti u stavku sigurnosno fiksiranje ormara uz zid.
Cijenom obuhvatiti sav rad i potreban pričvrsni i spojni imaterijal, okov i setove ključeva do potpune funkcionalnosti.Dimenzije prema nacrtu (+/- 5 %).

NAPOMENA: Sve mjere kontrolirati na licu mjesta. Izvođač je dužan napraviti radionički nacrt i/ili dostaviti tehničke specifikacije proizvoda i dogovoriti sve detalje s projektantom.

SVEUČILIŠTE U SPLITU, FAKULTET GRAĐEVINARSTVA, ARHITEKTURE I GEODEZIJE		faza projekta: PROJEKT OPREME	
	Projektant: Dr. sc. Hrvoje Bartulović, dipl. ing. arh.	TD: DŽ-14 /17	MJ 1:50
		siječanj 2018.	list C.3.6

Naručitelj: UNIST Tehnološki park, Matoševa 56, 21000 Split	STAVKA:	
Građevina: Preuređenje studentskog doma u Matoševoj ulici 56 u Splitu		

O.3.7

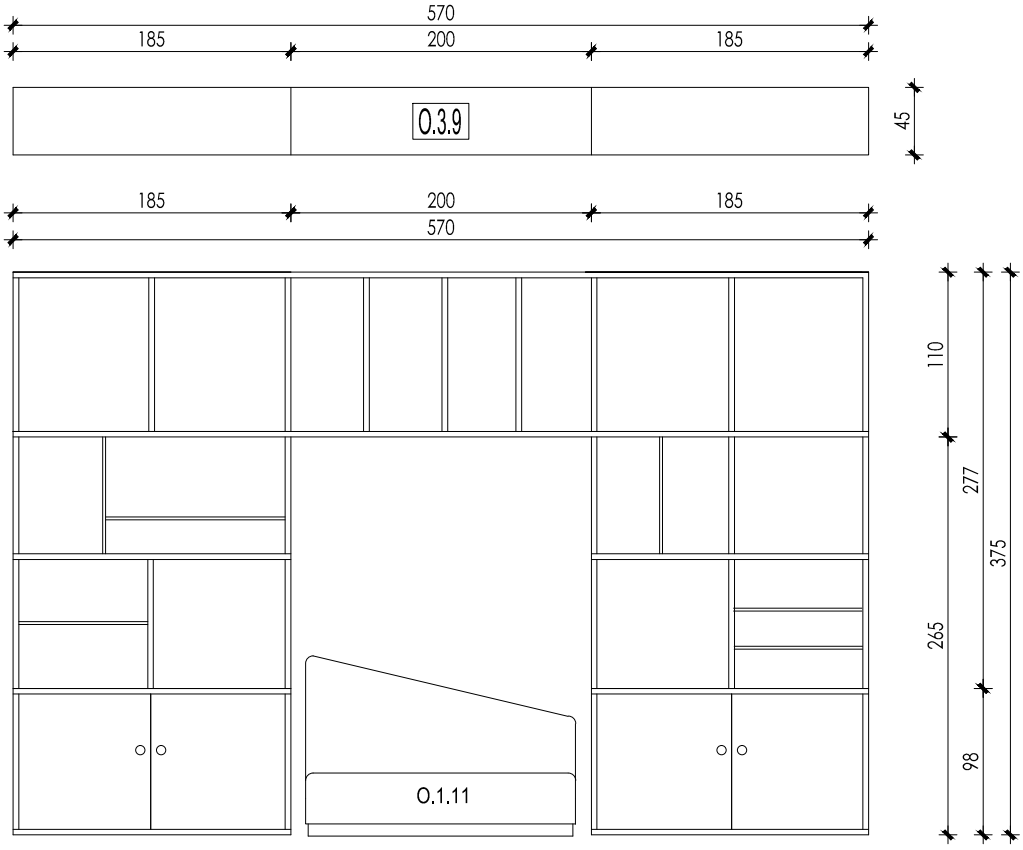

Izrada, doprema i ugradnja OTVORENI ORMAR SA POLICAMA - lounge bar, dimenzija cca 570 x 45 x 375 cm (duljina x dubina x visina)
Ormar se sastoji od dva odvojena dijela/ormara povezana u gornjoj zoni mostom od otvorenih polica.
Ormari se sastoje od gornjeg i srednjeg dijela bez vratnica i donjeg dijela sa vratnicama.
Donji odjeljak ormara ima dvije vratnice s ključem i bravicom, a unutrašnjost odjeljka je podijeljena vertikalnom policom.
Sednja i gornja zona ormara sastoji se od otvorenih polica.
Obodne stranice (bokovi, vrh i dno) ormara su izrađene od ploče iverala debljine min 24 mm, a police, srednje vertikale od iverala debljine 18 mm. Svi iverali su obostrano oplemenjeni melaminskom folijom s rubovima kantiranim ABS trakom odgovarajuće širine i debljine 1 mm, sve u dekoru drva.
Vratnice donjeg dijela ormara su od medijapana debljine min 18 mm, tvornički lakiranog špricanjem u 4 sloja do visokog sjaja, pastelno plave boje iz dekora odabranog proizvođača.
Ručke: urezani horizontalni „šlic“, dužine kao širina vrata .
Stražnja stranica zatvorenog dijela ormara (poleđina) je izrađena od MDF pločastog materijala d=3 mm, jednostrano oplemenjenog melaminskom folijom bijele boje.Dozvoljeno je odstupanje dimenzija do +/- 5% uz uvjet da se zadrži kompatibilnost elemenata i da se zadovolje mogućnosti raspoloživog prostora namijenjenog za ugradnju istog.
Izvođač je dužan napraviti radionički nacrt i/ili dostaviti tehničke specifikacije proizvoda na uvid i ovjeru naručitelju i projektantu prije izrade/isporuke.
U cijenu stavke obuhvatiti sav rad, sav spojni, pričvrsni i ovjesni materijal, kao i sav ostali potrebni materijal.

NAPOMENA: Sve mjere kontrolirati na licu mjesta. Izvođač je dužan napraviti radionički nacrt i/ili dostaviti tehničke specifikacije proizvoda i dogovoriti sve detalje s projektantom.

SVEUČILIŠTE U SPLITU, FAKULTET GRAĐEVINARSTVA, ARHITEKTURE I GEODEZIJE		faza projekta: PROJEKT OPREME	
	Projektant: Dr. sc. Hrvoje Bartulović, dipl. ing. arh.	TD: DŽ-14 /17	MJ 1:50
		siječanj 2018.	list C.3.6

Naručitelj: UNIST Tehnološki park, Matoševa 56, 21000 Split

Građevina: Preuređenje studentskog doma u Matoševoj ulici 56 u Splitu

4. TEHNIČKE SPECIFIKACIJE
- KUHINJE -

Naručitelj: UNIST Tehnološki park, Matoševa 56, 21000 Split	STAVKA:	
Građevina: Preuređenje studentskog doma u Matoševoj ulici 56 u Splitu		

ŠANK

O.4.1

KOMADA: 1

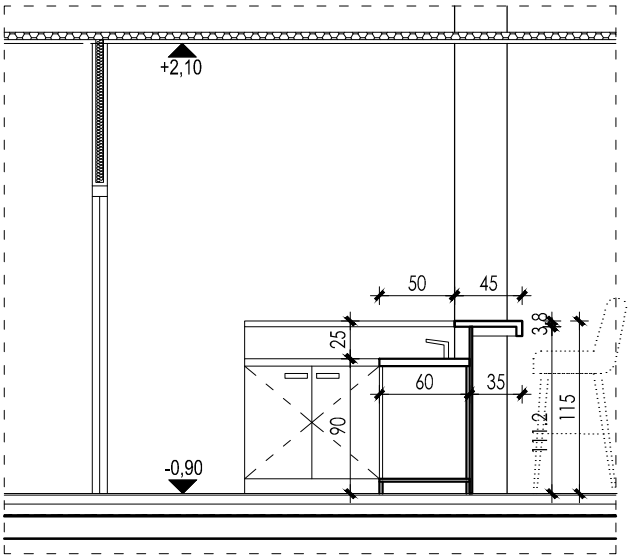

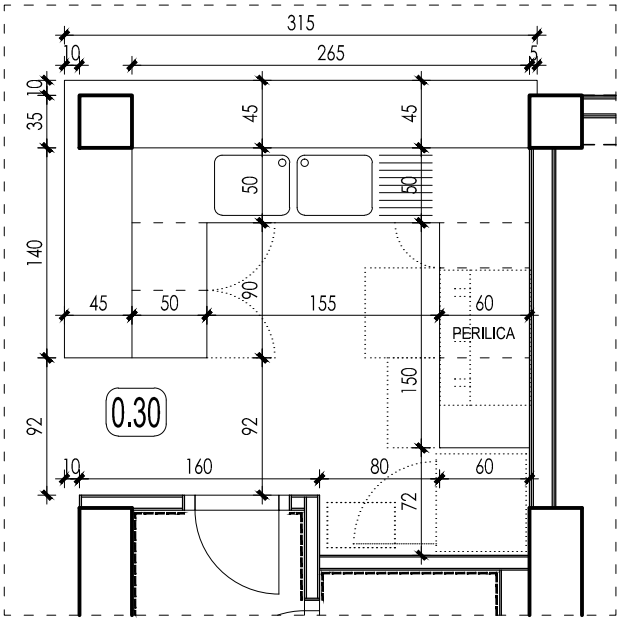

OPREMA: perilica posuđa, ledomat, bojler zapremnine 5 l.

Napomena: šank je s jedne strane prislonjen uz zid.

Izrada, doprema i ugradnja ŠANKA duljine fronte od 90 + 155 + 150 cm organiziranih u obliku slova "U" prema nacrtu. Radne plohe šanka izrađene su od nehrđajućeg inox čeličnog lima. Rubovi čeličnog lima na radnom pultu su izdignuti uz zid u visini min 5 cm. Ispod radnih ploha ugrađena je perilica za posuđe, ledomat i bojler. U plohu je ugrađen inox sudoper sa 2 korita. Podpultni dijelovi u koje nije ugrađena oprema imaju police promjenjive visine s vratnicama. Konstrukcija kuhinje je izrađena od vlagootpornog iverala debljine min 18 mm bijele boje sa pripadajućim rubnim trakama, a vidljivi djelovi vrata i prednjice od medijapana debljine min 18 mm. Svi vidljivi elementi od medijapana su tvornički lakirani špricanjem u 4 sloja do visokog sjaja pastelno plave boje iz dekora odabranog proizvođača.
Ručke: urezani horizontalni „šlic“, dužine kao širina vrata . Uslužni, horizontalni dio šanka - ploha je izrađena od ploča iverice oplemenjene laminatom, debljine min 38 mm, u dekoru drva, obrađene sa svih strana, otporna na ogrebotine, vlagu i toplinu." Izrada u dva segmenta duljine 185 i 315 cm, a prema nacrtu.
Rubove uz zid kao i spojeve izvesti sa pripadajućim spojnim elementima po uputstvima odabranog proizvođača. Izvedba šanka je prema shemama i s provjerom mjera na licu mjesta. Stavkom je obuhvaćen sav rad i materijal do funkcionalnosti šanka kao i aparata - perilica za posuđe, ledomat i bojler zapremine 5 l.
Ugrađena je jednoručna mješalica tople i hladne vode s prilagodivim limitatorom protoka vode, regulatorom topline, ugradnja putem fleskibilnih spojnih visokotlačnih cijevi.

NAPOMENA: Sve mjere kontrolirati na licu mjesta. Izvođač je dužan napraviti radionički nacrt i/ili dostaviti tehničke specifikacije proizvoda i dogovoriti sve detalje s projektantom.

SVEUČILIŠTE U SPLITU, FAKULTET GRAĐEVINARSTVA, ARHITEKTURE I GEODEZIJE	- KUHINJE -	faza projekta: PROJEKT OPREME	
	Projektant: Dr. sc. Hrvoje Bartulović, dipl. ing. arh.	TD: DŽ-14 /17	MJ 1:50
		siječanj 2018.	list C.4.1

Naručitelj: UNIST Tehnološki park, Matoševa 56, 21000 Split	STAVKA:	
Građevina: Preuređenje studentskog doma u Matoševoj ulici 56 u Splitu		

O.4.2

ČAJNA KUHINJA tip A
OPREMA: indukcijsko kuhalo ugrađeno u radnu plohu, hladnjak pod pultom, sudoper
KOMADA: 2

TLOCRT

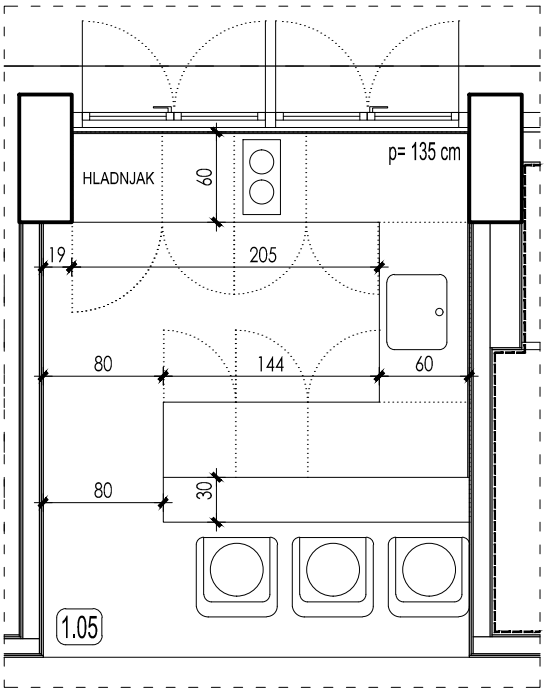

PRESJEK

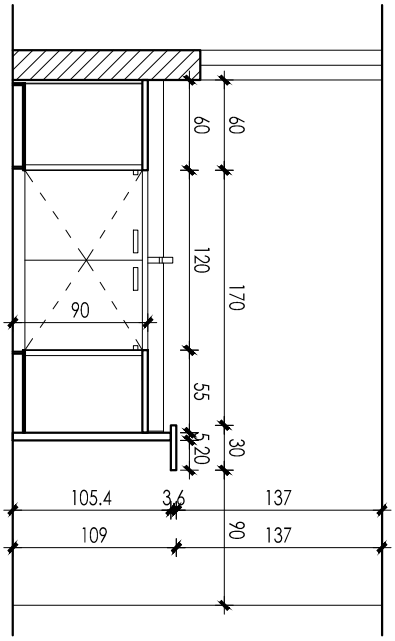

POGLED S PRISTUPNE STRANE

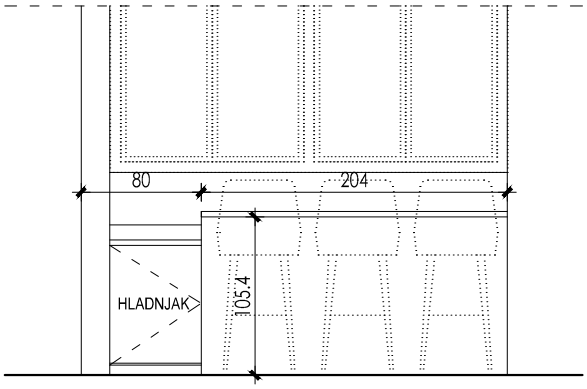

OPREMA: indukcijsko kuhalo ugrađeno u radnu plohu, ugradbeni hladnjak pod pultom, bojler zapremnine 5 l.

Napomena: kuhinja je s tri strane prislonjena uz zid.

Izrada, doprema i ugradnja ČAJNE KUHINJE tip A duljine fronte od 224 + 120 + 144 cm organizirane u obliku slova "U", a sve prema nacrtu. Konstrukcija kuhinje je izrađena od iverala debljine min 18 mm oplemenjenog melaminskom folijom bijele boje sa pripadajućim rubnim trakama, a vidljivi djelovi vrata i prednjice od medijapana debljine min 18 mm. Svi vidljivi elementi od medijapana su tvornički lakirani špricanjem u 4 sloja do visokog sjaja pastelno plave boje iz dekora odabranog proizvođača.
Ručke: urezani horizontalni „šlic“, dužine kao širina vrata.
Radne plohe kuhinje i pulta (horizontalne plohe) izrađene su od ploča iverice oplemenjene laminatom, debljine min 38 mm, u dekoru drva, obrađene sa svih strana, otporna na ogrebotine, vlagu i toplinu.
Rubove uz zid kao i spojeve izvesti sa pripadajućim spojnim elementima po uputstvima odabranog proizvođača .
U radnu plohu su ugrađeni ploča za kuhanje i sudoper s jednim koritom i plohom za cijeđenje.
Ugrađena je jednoručna mješalica tople i hladne vode s prilagodivim limitatorom protoka vode, regulatorom topline, ugradnja putem fleskibilnih spojnih visokotlačnih cijevi.
Ispod radne plohe su ormarići sa policama i ugradbeni hladnjak. Stavkom je obuhvaćen sav rad i materijal do funkcionalnosti kuhinje kao i kuhinjski aparati - ugrađeni hladnjak, ploča za kuhanje i sudoper s jednim koritom i plohom za cijeđenje.

NAPOMENA: Sve mjere kontrolirati na licu mjesta. Izvođač je dužan napraviti radionički nacrt i/ili dostaviti tehničke specifikacije proizvoda i dogovoriti sve detalje s projektantom.

SVEUČILIŠTE U SPLITU, FAKULTET GRAĐEVINARSTVA, ARHITEKTURE I GEODEZIJE	- KUHINJE -	faza projekta: PROJEKT OPREME	
	Projektant: Dr. sc. Hrvoje Bartulović, dipl. ing. arh.	TD: DŽ-14 /17	MJ 1:50
		siječanj 2018.	list C.4.2

Naručitelj: UNIST Tehnološki park, Matoševa 56, 21000 Split	STAVKA:	
Građevina: Preuređenje studentskog doma u Matoševoj ulici 56 u Splitu		

O.4.3

ČAJNA KUHINJA tip B

KOMADA: 1

TLOCRT

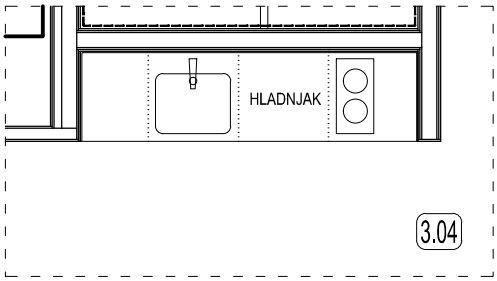

POGLED

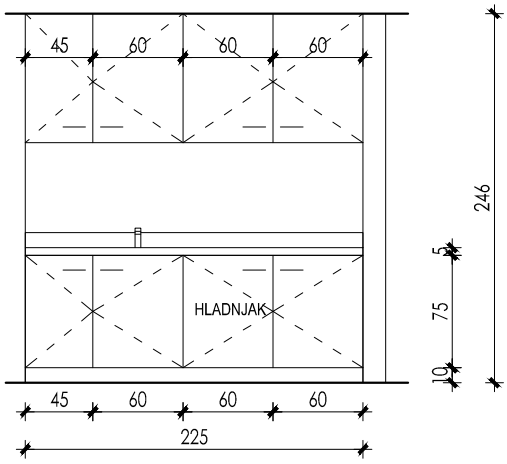

PRESJEK

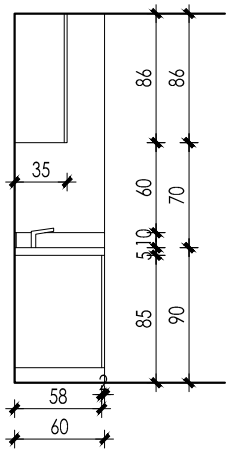

OPREMA: indukcijsko kuhalo ugrađeno u radnu plohu, ugradbeni hladnjak pod pultom, sudoper, bojler zapremnine 5 l
Napomena: kuhinja je s tri strane prislonjena uz zid.

Izrada, doprema i ugradnja ČAJNE KUHINJE tip B dimenzija cca 60 x 225 x 90 cm. Konstrukcija kuhinje s gornjim i donjim elementima je izrađena od iverala debljine min 18 mm oplemenjenog melaminskom folijom bijele boje sa pripadajućim rubnim trakama, a vidljivi djelovi, vrata i prednjice, od medijapana debljine min 18 mm. Svi vidljivi elementi od medijapana su tvornički lakirani špricanjem u 4 sloja do visokog sjaja, pastelno plave boje iz dekora odabranog proizvođača.
Ručke: urezani horizontalni „šlic“, dužine kao širina vrata .
Radna ploha je izrađena od ploča iverice oplemenjene laminatom, debljine min 38 mm, u dekoru drva, obrađene sa svih strana, otporna na ogrebotine, vlagu i toplinu.
Radnu ploču postaviti i uza zid - cijelom dužinom između gornjih i donjih elemenata.
Rubove, kao i spojeve izvesti sa pripadajućim spojnim elementima po uputstvima odabranog proizvođača.
U radnu plohu su ugrađeni ploča za kuhanje i sudoper s jednim koritom i plohom za cijeđenje.
Kuhinjski ormarići u gornjoj zoni duboki su 35 cm, sa četiri vratnice. Ispod radne plohe su ormarići sa policama i ugradbeni hladnjak.
Izvedba kuhinja je prema shemama i s provjerom mjera na licu mjesta. Stavkom je obuhvaćen sav rad i materijal do funkcionalnosti kuhinje kao i kuhinjski aparati - ugrađeni hladnjak, ploča za kuhanje i sudoper s jednim oknom i plohom za cijeđenje. Ugrađena je jednoručna mješalica tople i hladne vode s prilagodivim limitatorom protoka vode, regulatorom topline, ugradnja putem fleskibilnih spojnih visokotlačnih cijevi.

NAPOMENA: Sve mjere kontrolirati na licu mjesta. Izvođač je dužan napraviti radionički nacrt i/ili dostaviti tehničke specifikacije proizvoda i dogovoriti sve detalje s projektantom.

SVEUČILIŠTE U SPLITU, FAKULTET GRAĐEVINARSTVA, ARHITEKTURE I GEODEZIJE	- KUHINJE -	faza projekta: PROJEKT OPREME	
	Projektant: Dr. sc. Hrvoje Bartulović, dipl. ing. arh.	TD: DŽ-14 /17	MJ 1:50
		siječanj 2018.	list C.4.3

Naručitelj: UNIST Tehnološki park, Matoševa 56, 21000 Split	STAVKA:	
Građevina: Preuređenje studentskog doma u Matoševoj ulici 56 u Splitu		

O.4.4-1

PULT S DVOSTRUKI UMIVAONIKOM - tip 1
KOMADA: 4

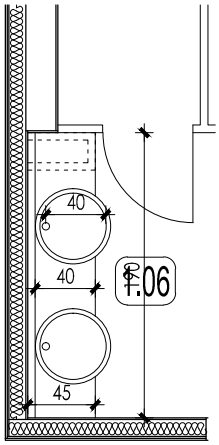

O.4.4-2

PULT S DVOSTRUKIM UMIVAONIKOM - tip 2
KOMADA: 2

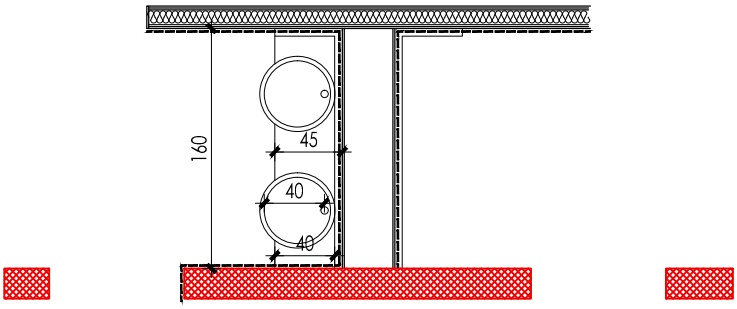

Izrada, doprema i ugradnja SANITARNIH PULTOVA SA DVOSTRUKIH UMIVAONIKA
Umivaonici i pult su izrađeni od jedinstvenog materijala - čvrstih kompaktnih mineralnih ploča izrađene od kompozitnog materijala na bazi akrilnih smola. Materijal je po strukturi homogen i masivan, gladak , potpuno neporozan. dobre kemijske i mehaničke otpornost, te jednostavan za održavanje. Pult je od ploče debljine 12 mm, a umivaonici su vanjskog okrugli promjera 40 cm i dubine minimalno 12 cm, oboje bijele boje. Umivaonici su integriranih u plohu pluta te vire iznad pulta 5 cm, a lijepljenje vršiti odgovarajućim posebnim ljepilima koja nakon stvrdnjavanja daju, gotovo, nevidljiv spoj i postižu gore navedena svojstva.
Dva su tipa umivaonika, istih karakteristika, ali različite širine i dubine, ovisno o ugradbenim mjestima. Pultovi sa umivaonicima se ugrađuju u za to predviđene niše unutar sanitranih čvorava te ih je potrebno putem nosača fiksiran u zidove kako bi se dobila krutost elementa.
Predvidjeti spojeve na odvodne i dovodne vodovodne instalacije, prilagoditi ih prema zatečenom stanju.

Dimenzije prema nacrtu.
Boje i vrsta završne obrade po izboru projektanta.
Izradu i montažu uskladiti sa završnim građevinsko-zanatskim radovima i radovima na vodovodnim instalacijama.
Cijenom obuhvatiti sav potreban pričvrsni, spojni i zapitvni materijal.
Mješalica i pripadajući sifon dio su zasebne stavke.

NAPOMENA: Sve mjere kontrolirati na licu mjesta. Izvođač je dužan napraviti radionički nacrt i/ili dostaviti tehničke specifikacije proizvoda i dogovoriti sve detalje s projektantom.

SVEUČILIŠTE U SPLITU, FAKULTET GRAĐEVINARSTVA, ARHITEKTURE I GEODEZIJE	-UMIVAONICI -	faza projekta: PROJEKT OPREME	
	Projektant: Dr. sc. Hrvoje Bartulović, dipl. ing. arh.	TD: DŽ-14 /17	MJ 1:50
		siječanj 2018.	list