SOLUM INŽENJERING j.d.o.o.
II. južna obala 4, Zagreb
OIB: 09832370191

INVESTITOR:
DRUŠTVO OSOBA S CEREBRALNOM I DJEČJOM PARALIZOM - CeDePe ZAGREB, Dalmatinska 1, Zagreb,
OIB: 67417590263

NAZIV GRAĐEVINE:
CeDePe ZAGREB - PODRUŽNICA SLOBOŠTINA

NAZIV PROJEKTA:
PREUREĐENJE PROSTORA UDRUGE NA LOKACIJI PODRUŽNICE SLOBOŠTINA

LOKACIJA GRAĐENJA:
Karela Zahradnika 12, 10 010 Zagreb

ZAJEDNIČKA OZNAKA: **SI-2019-06**

VRSTA PROJEKTA:	**ARHITEKTONSKI PROJEKT**
RAZINA PROJEKTA:	**GLAVNI PROJEKT**
BROJ PROJEKTA:	**SI-2019-06**

GLAVNI PROJEKTANT:	**Krunoslav Šebeković, mag.ing.aedif.** HRVATSKA KOMORA INŽENJERA GRAĐEVINARSTVA Krunoslav Šebeković mag.ing.aedif. Ovlašteni inženjer građevinarstva G 4835	**Mapa 1**
PROJEKTANT:	**Alena Rosandić-Vujnović, dipl.ing.arh.** ALENA ROSANDIĆ-VUJNOVIĆ dipl.ing.arh. OVLAŠTENA ARHITEKTICA A 2710	**Svezak 1/1**
DIREKTOR:	**Krunoslav Šebeković, mag.ing.aedif.** SOLUM INŽENJERING j.d.o.o. Zagreb	**Revizija 0**

Zagreb, kolovoz 2019.

PRIMJERAK:	1	2	3	4	5	6	7	8	9	10	11	12

RADOVI PREMA ODREDBAMA PRAVILNIKA O JEDNOSTAVNIM GRAĐEVINAMA I (NN 112/17, 34/18, 36/19)

0.1 Popis mapa Glavnog projekta

BROJ MAPE	NAZIV PROJEKTA	PROJEKTANT (fizička osoba)	PROJEKTANT (pravna osoba)	BROJ PROJEKTA
1.	**ARHITEKTONSKI PROJEKT**	Alena Rosandić-Vujnović, dipl.ing.arh.	SOLUM INŽENJERING j.d.o.o.	SI-2019-06
2.	**STROJARSKI PROJEKT – PROJEKT INSTALACIJA**	Darko Grgić dipl.ing.stroj.	Grga d.o.o.	SI-2019-06-S
3.	**ELEKTROTEHNIČKI PROJEKT**	Grgo Žaper, dipl.ing.el.	CONTROL PROJECT d.o.o.	EL 03/19

0.2 Sadržaj mape

OPĆI DIO GLAVNOG PROJEKTA

Naslovna i potpisna strana
Popis mapa glavnog projekta
Sadržaj mape
Izvadak iz sudskog registra tvrtke
Odluka o imenovanju glavnog projektanta
Izjava Glavnog projektanta
Rješenja o upisu u komoru

TEKSTUALNI DIO:

Tehnički opis
Program kontrole i osiguranja kvalitete
Prikaz mjera zaštite od požara
Iskaz procijenjenih troškova građenja
Posebni tehnički uvjeti gradnje i gospodarenje otpadom

GRAFIČKI PRIKAZI:

POSTOJEĆE STANJE

Tlocrt prizemlja
Tlocrt krova
Presjeci

NOVO STANJE

Tlocrt prizemlja
Tlocrt spuštenog stropa
Tlocrt krova
Presjeci
Sheme bravarije
Prikaz mjera zaštite od požara

1. OPĆI DIO

1.1 Izvadak iz sudskog registra tvrtke

TRGOVAČKI SUD U ZAGREBU
Tt-18/27161-4

MBS: 081187122
Datum: 23.07.2018

PODACI ZA UPIS U GLAVNU KNJIGU SUDSKOG REGISTRA
(prilog uz rješenje)

Pod brojem upisa 1 za tvrtku SOLUM INŽENJERING j.d.o.o. za usluge upisuje se:

SUBJEKT UPISA

TVRTKA:
SOLUM INŽENJERING j.d.o.o. za usluge

SOLUM INŽENJERING j.d.o.o.

SJEDIŠTE/ADRESA:
Zagreb (Grad Zagreb)
II. Južna obala 4

PRAVNI OBLIK:
jednostavno društvo s ograničenom odgovornošću

PREDMET POSLOVANJA:
* - kupnja i prodaja robe
* - pružanje usluga u trgovini
* - obavljanje trgovačkog posredovanja na domaćem i inozemnom tržištu
* - zastupanje inozemnih tvrtki
* - savjetovanje u vezi s poslovanjem i upravljanjem
* - istraživanje tržišta i ispitivanje javnog mnijenja
* - djelatnost skladištenja
* - djelatnost pakiranja
* - promidžba (reklama i propaganda)
* - poslovi upravljanja nekretninom i održavanje nekretnina
* - posredovanje u prometu nekretnina
* - poslovanje nekretninama
* - iznajmljivanje strojeva i opreme,bez rukovatelja i predmeta za osobnu uporabu i kućanstvo
* - računovodstveni poslovi
* - čišćenje svih vrsta objekata
* - djelatnost javnog informiranja
* - djelatnost otpremništva
* - organiziranje seminara, kongresa, tečajeva, savjetovanja, koncerata, revija i izložbi
* - projektiranje i građenje građevina te stručni nadzor građenja
* - energetsko certificiranje, energetski pregled zgrade i redoviti pregled sustava grijanja i sustava hlađenja ili klimatizacije u zgradi
* - djelatnost upravljanje projektom gradnje
* - stručni poslovi prostornog uređenja
* - djelatnost tehničkog ispitivanja i analize
* - izvođenje investicijskih radova u inozemstvu i ustupanje investicijskih radova stranoj

D002, 2018-07-23 14:01:25 Stranica: 1 od 4

TRGOVAČKI SUD U ZAGREBU MBS: 081187122
Tt-18/27161-4 Datum: 23.07.2018

PODACI ZA UPIS U GLAVNU KNJIGU SUDSKOG REGISTRA
(prilog uz rješenje)

Pod brojem upisa 1 za tvrtku SOLUM INŽENJERING j.d.o.o. za usluge upisuje se:

SUBJEKT UPISA

PREDMET POSLOVANJA:

pravnoj osobi u Republici Hrvatskoj
* - računalne i srodne djelatnosti
* - usluge certificiranja elektroničkog potpisa
* - usluge informacijskog društva
* - izrada web stranica
* - održavanje web stranica
* - grafički dizajn
* - djelatnost nakladnika
* - izdavačka djelatnost
* - distribucija tiska
* - tiskanje časopisa i drugih periodičkih publikacija, knjiga, brošura, glazbenih djela i glazbenih rukopisa karata i atlasa, plakata, igraćih karata, reklamnih kataloga, prospekata i drugih tiskanih oglasa, djelovodnika, albuma, dnevnika, kalendara, poslovnih obrazaca, i drugih tiskanih komercijalnih publikacija, papirne robe za osobne potrebe i drugih tiskanih publikacija, pomoću knjigotiska, ofseta, fotogravure, fleksografije, sitotiska i drugih tiskarskih strojeva, strojeva za umnožavanje, računalnih pisača, fotokopiranje i termokopiranje
* - proizvodnja hrane i pića
* - uzgoj i prerada ljekovitog bilja
* - proizvodnja eteričnih ulja
* - proizvodnja proizvoda od eteričnih ulja
* - djelatnosti proizvodnje i stavljanja na tržište predmeta opće uporabe
* - poljoprivredna djelatnost
* - ekološka proizvodnja, prerada, distribucija, uvoz i izvoz ekoloških proizvoda
* - integrirana proizvodnja poljoprivrednih proizvoda
* - proizvodnja brašna i stavljanje brašna na tržište
* - potvrđivanja sukladnosti sa specifikacijom proizvoda
* - stručni poslovi u području savjetodavne djelatnosti u poljoprivredi, ruralnom razvoju, ribarstvu te unapređenju gospodarenja u šumama i šumskim zemljištima šumoposjednika
* - proizvodnja, promet, prerada grožđa za vino (osim prerade u sok od grožđa i koncentrirani sok od grožđa)
* - proizvodnja i promet vina i drugih proizvoda od grožđa i vina

REPUBLIKA HRVATSKA - TRGOVAČKI SUD U ZAGREBU

D002, 2018-07-23 14:01:25 Stranica: 2 od 4

TRGOVAČKI SUD U ZAGREBU
Tt-18/27161-4

MBS: 081187122
Datum: 23.07.2018

PODACI ZA UPIS U GLAVNU KNJIGU SUDSKOG REGISTRA
(prilog uz rješenje)

Pod brojem upisa 1 za tvrtku SOLUM INŽENJERING j.d.o.o. za usluge upisuje se:

SUBJEKT UPISA

PREDMET POSLOVANJA:

* - destilacija promet vina i drugih proizvoda od grožđa i vina
* - proizvodnja i promet voćnih vina i drugih proizvoda na bazi voćnih vina
* - proizvodnja sjemena
* - djelatnost uvoza, proizvodnje, prometa i stavljanja na tržište hrane i/ili aditiva, aroma i enzima i njihovih mješavina
* - djelatnost ovlaštenog skladištara za žitarice i industrijsko bilje
* - stručni poslovi zaštite okoliša
* - djelatnost druge obrade otpada
* - djelatnost oporabe otpada
* - djelatnost posredovanja u gospodarenju otpadom
* - djelatnost prijevoza otpada
* - djelatnost trgovanja otpadom
* - djelatnost zbrinjavanja otpada
* - djelatnost ispitivanja i analize otpada
* - proizvodnja električne energije
* - univerzalna poštanska usluga
* - zamjenske poštanske usluge
* - ostale poštanske usluge

OSNIVAČI/ČLANOVI DRUŠTVA:

Krunoslav Šebeković, OIB: 86011324473
Gornji Bogićevci, Stari kraj 45
- jedini osnivač j.d.o.o.

OSOBE OVLAŠTENE ZA ZASTUPANJE:

Krunoslav Šebeković, OIB: 86011324473
Gornji Bogićevci, Stari kraj 45
- direktor
- zastupa samostalno i neograničeno

TEMELJNI KAPITAL:
10,00 kuna

PRAVNI ODNOSI:
Osnivački akt:
Izjava o osnivanju jednostavnog društva s ograničenom odgovornošću od 19.07.2018. godine.

REPUBLIKA HRVATSKA 118 TRGOVAČKI SUD U ZAGREBU

D002, 2018-07-23 14:01:25

Stranica: 3 od 4

TRGOVAČKI SUD U ZAGREBU
Tt-18/27161-4

MBS: 081187122
Datum: 23.07.2018

PODACI ZA UPIS U GLAVNU KNJIGU SUDSKOG REGISTRA
(prilog uz rješenje)

Pod brojem upisa 1 za tvrtku SOLUM INŽENJERING j.d.o.o. za usluge upisuje se:

SUBJEKT UPISA

U Zagrebu, 23. srpnja 2018.

Sudski savjetnik
Tony Mandušić

REPUBLIKA HRVATSKA 1/8 TRGOVAČKI SUD U ZAGREBU

D002, 2018-07-23 14:01:25 Stranica: 4 od 4

Društvo osoba s cerebralnom i dječjom paralizom

Dalmatinska 1 // 10000 ZAGREB
Telefon: 01 48 48 905 // Fax: 01 48 48 911
IBAN: HR5723600001101448797
web: cedepe.hr
e-mail: cedepe@cedepe.hr
OIB: 67417590263

Na temelju članka 52. Zakona o gradnji (NN 153/13, 20/17; 39/19) izdaje se

ODLUKA O IMENOVANJU GLAVNOG PROJEKTANTA

kojim je **Krunoslav Šebeković, mag.ing.aedif.** upisan pod rednim brojem **G 4835** u Hrvatsku komoru inženjera građevinarstva

Rješenje o upisu:	Klasa: UP/I-360-01/12-01/4835 UrBroj:500-03-12-1 Zagreb, 22. studenog 2012.

odgovoran za cjelovitost i međusobnu usklađenost projekta:

Naziv projekta:	CeDePe ZAGREB - Podružnica Sloboština
Naziv građevine:	Preuređenje prostora udruge na lokaciji podružnice Sloboština
Lokacija građenja:	Karela Zahradnika 12, 10 010 Zagreb
Zajednička oznaka projekta:	SI-2019-06
Investitor:	CeDePe - Društvo osoba s cerebralnom i dječjom paralizom Zagreb, Dalmatinska 1, Zagreb OIB: 67417590263

U Zagrebu, 01. kolovoza 2019. godine.

Odgovorna osoba/ Izvršna direktorica:

Zvjezdana Delić, mag. act. soc

Dostaviti:

- Imenovanom glavnom projektantu
- Arhiva

VIZIJA: Društvo izjednačenih mogućnosti
MISIJA: CeDePe Zagreb omogućava uvjete za dostojanstven i kvalitetan život te socijalnu uključenost, pružanjem socijalnih usluga i promicanjem prava djece i osoba sa cerebralnom i dječjom paralizom

Ovaj Poziv se financira iz
Europskog fonda za regionalni razvoj

Unapređivanje infrastrukture za pružanje socijalnih usluga u zajednici kao podrška procesu deinstitucionalizacije - druga faza

Referentna oznaka: KK.08.1.3.04

OBRAZAC: IZJAVA GLAVNOG PROJEKTANTA

Ja, **Krunoslav Šebeković, mag.ing.aedif**, ovlašteni inženjer građevinarstva upisan pod rednim brojem G 4835 u Hrvatsku komoru inženjera građevinarstva, (Klasa: UP/I-360-01/12-01/4835, UrBroj:500-03-12-1, Zagreb, 22. studenog 2012.) kao glavni projektant za predviđeno preuređenje građevine u okviru projekta Društva osoba s cerebralnom i dječjom paralizom – CeDePe Zagreb, Dalmatinska 1, Zagreb, OIB: 67417590263 pod materijalnom i kaznenom odgovornošću, izjavljujem

- da za predviđeno Preuređenje prostora udruge na lokaciji podružnice Sloboština u okviru projekta nije potrebno ishoditi akt kojim se odobrava građenje

Radovi će se izvoditi sukladno Pravilniku o jednostavnim i drugim građevinama i radovima (NN 112/2017,34/2018,36/2019) bez građevinske dozvole, a u skladu s glavnim projektom zajedničke oznake projekta SI-2019-06 koji se sastoji od tri mape projekta:

- ARHITEKTONSKI PROJEKT - izradila Alena Rosandić-Vujnović, dipl.ing.arh., (Solum inženjering j.d.o.o.), broj projekta SI-2019-06, kolovoz 2019.
- STROJARSKI PROJEKT – Projekt instalacija - izradio Darko Grgić dipl.ing.stroj., (Grga d.o.o.), broj projekta SI-2019-06-S, rujan 2019.
- ELEKTROTEHNIČKI PROJEKT Projekt niskonaponske instalacije, izradio Grgo Žaper, dipl.ing.el. (Control project d.o.o.), broj projekta EL 03/19 od kolovoz 2019.

Projekti su izrađeni sukladno Zakonu o gradnji i ostaloj važećoj regulativi. Glavni projekt ima sve potrebne elemente koji su propisani Pravilnikom o obveznom sadržaju i opremanju projekata građevina (NN broj 64/14, 41/15, 105/15, 61/16).

Potvrđujem da su navedeni podaci u ovoj izjavi istiniti te istu ovjeravam pečatom i svojim vlastoručnim potpisom.

U Zagrebu, 30. kolovoza 2019. godine.

Glavni projektant:

HRVATSKA KOMORA INŽENJERA GRAĐEVINARSTVA
Krunoslav Šebeković
mag.ing.aedif
Ovlašteni inženjer građevinarstva
G 4835

Krunoslav Šebeković, mag.ing.aedif

1.2 Rješenja o upisu u Komoru

REPUBLIKA HRVATSKA

HRVATSKA KOMORA
INŽENJERA GRAĐEVINARSTVA
10000 Zagreb, Ulica grada Vukovara 271

Klasa: UP/I-360-01/12-01/4835
Urbroj: 500-03-12-1
Zagreb, 22. studenog 2012. godine

Na temelju članka 103. stavaka 1. i 2. Zakona o arhitektonskim i inženjerskim poslovima i djelatnostima u prostornom uređenju i gradnji ("Narodne novine", broj 152/08.) i članka 61. stavaka 1. i 3. Statuta Hrvatske komore inženjera građevinarstva ("Narodne novine", broj 52/09.), Odbor za upis Hrvatske komore inženjera građevinarstva, rješavajući po Zahtjevu za upis **ŠEBEKOVIĆ KRUNOSLAVA, magistra inženjera građevinarstva (mag.ing.aedif.), GORNJI BOGIĆEVCI, STARI KRAJ 45,** u Imenik ovlaštenih inženjera građevinarstva Hrvatske komore inženjera građevinarstva, donio je

RJEŠENJE
o upisu u Imenik ovlaštenih inženjera građevinarstva Hrvatske komore inženjera građevinarstva

1. U **Imenik ovlaštenih inženjera građevinarstva HKIG** upisuje se **ŠEBEKOVIĆ KRUNOSLAV, mag.ing.aedif.,** GORNJI BOGIĆEVCI, pod rednim brojem **4835**, s danom upisa **21.11.2012**. godine.

2. Upisom u Imenik ovlaštenih inženjera građevinarstva HKIG, **ŠEBEKOVIĆ KRUNOSLAV, mag.ing.aedif.**, stječe pravo na uporabu strukovnog naziva **"ovlašteni inženjer građevinarstva"** i može obavljati poslove projektiranja u svojstvu odgovorne osobe (projektanta i/ili glavnog projektanta) u okviru zadaće građevinske struke, te poslove stručnog nadzora građenja u svojstvu odgovorne osobe (nadzornog inženjera) u okviru zadaće građevinske struke u skladu s člancima 15. i 16. te s tim u vezi s člancima 59. i 62. Zakona o arhitektonskim i inženjerskim poslovima i djelatnostima u prostornom uređenju i gradnji, sve u okviru strukovnog smjera i strukovnih zadataka u skladu s člancima 76. i 77. Statuta Hrvatske komore inženjera građevinarstva, te ostala prava i dužnosti sukladno posebnim propisima.

3. Ovlašteni inženjer građevinarstva poslove iz točke 2. ovoga Rješenja dužan je obavljati stvarno i stalno, te sukladno temeljnim načelima i pravilima struke koje treba poštivati ovlašteni inženjer građevinarstva.

4. Ovlaštenom inženjeru građevinarstva HKIG izdaje **"inženjersku iskaznicu"** i **"pečat"**, koji su trajno vlasništvo HKIG.

5. Ovlašteni inženjer građevinarstva dobiva posredstvom HKIG policu osiguranja od profesionalne odgovornosti od odabranog osiguravatelja. Polica se izdaje za razdoblje od godinu dana i obnavlja svake godine. Premija osiguranja uračunata je u članarinu ovlaštenog inženjera građevinarstva.

6. Ovlašteni inženjer građevinarstva dužan je plaćati HKIG članarinu i ostala davanja koja utvrde tijela HKIG, osim u slučaju mirovanja članstva, te pri prestanku članstva u HKIG podmiriti sve dospjele financijske obveze prema istima.

7. Ovlašteni inženjer građevinarstva ima prava i dužnosti u skladu s člancima 83., 84. i 85. Statuta Hrvatske komore inženjera građevinarstva.

8. Podnositelj Zahtjeva za upis u Imenik ovlaštenih inženjera građevinarstva HKIG uplatio je upisninu u iznosu od 1.000,00 kn (slovima: tisuću kuna) u korist računa HKIG.

Obrazloženje

ŠEBEKOVIĆ KRUNOSLAV, mag.ing.aedif., podnio je Zahtjev za upis u Imenik ovlaštenih inženjera građevinarstva HKIG.

Odbor za upis HKIG proveo je na sjednici održanoj 22.11.2012. godine postupak razmatranja dostavljenog potpunog Zahtjeva imenovanog za upis u Imenik ovlaštenih inženjera građevinarstva HKIG u skladu s člancima 24. i 25. Pravilnika o upisima HKIG, te je ocijenio da imenovani u skladu s člankom 105. Zakona o arhitektonskim i inženjerskim poslovima i djelatnostima u prostornom uređenju i gradnji ("Narodne novine", broj 152/08.) i člankom 61. stavkom 3. Statuta HKIG ("Narodne novine", broj 52/09.), ispunjava uvjete za upis u Imenik ovlaštenih inženjera građevinarstva HKIG.

Ovlašteni inženjer građevinarstva upisom u Imenik ovlaštenih inženjera građevinarstva HKIG stječe pravo na obavljanje poslova projektiranja u svojstvu odgovorne osobe (projektanta i/ili glavnog projektanta) u okviru zadaće građevinske struke te poslova stručnog nadzora građenja u svojstvu odgovorne osobe (nadzornog inženjera) u okviru zadaće građevinske struke sve u skladu s člancima 15. i 16. te s tim u vezi s člancima 59. i 62. Zakona o arhitektonskim i inženjerskim poslovima i djelatnostima u prostornom uređenju i gradnji("Narodne novine", broj 152/08.), sve u okviru strukovnog smjera i strukovnih zadataka u skladu s člancima 76. i 77. Statuta HKIG ("Narodne novine", broj 52/09.), te ostala prava i dužnosti sukladno posebnim propisima.

Ovlašteni inženjer građevinarstva može poslove projektiranja i/ili stučnog nadzora građenja prema članku 19. stavku 1. Zakona o arhitektonskim i inženjerskim poslovima i djelatnostima u prostornom uređenju i gradnji ("Narodne novine", broj 152/08.) obavljati samostalno u vlastitom uredu, zajedničkom uredu, projektantskom društvu ili u drugoj pravnoj osobi registriranoj za tu djelatnost.

Ovlašteni inženjer građevinarstva mora poslove projektiranja i/ili stučnog nadzora građenja prema članku 19. stavku 2. Zakona o arhitektonskim i inženjerskim poslovima i djelatnostima u prostornom uređenju i gradnji ("Narodne novine", broj 152/08.) obavljati stvarno i stalno, te sukladno temeljnim načelima i pravilima struke koje treba poštivati ovlašteni inženjer građevinarstva.

Ovlašteni inženjer građevinarstva, osim u slučaju mirovanja članstva, dobiva posredstvom HKIG policu osiguranja od profesionalne odgovornosti od odabranog osiguravatelja. Polica se izdaje za razdoblje od godinu dana i obnavlja svake godine. Premija osiguranja uračunata je u članarinu ovlaštenog inženjera građevinarstva.

Upisom u Imenik ovlaštenih inženjera građevinarstva HKIG imenovani stječe pravo na "pečat" i "inženjersku iskaznicu" koje mu izdaje HKIG, a koji su trajno vlasništvo HKIG temeljem članka 62. podstavka 2. Statuta HKIG ("Narodne novine", broj 52/09.).

Ovlašteni inženjer građevinarstva ima prava i dužnosti u skladu s člancima 83., 84. i 85. Statuta Hrvatske komore inženjera građevinarstva.

Prava ovlaštenog inženjera građevinarstva jesu: surađivati u radu svih tijela i radnih tijela Komore; birati i biti biran u tijela Komore; biti imenovan u radna tijela i tijela Komore; koristiti pravne i stručne usluge koje pruža Komora; prisustvovati seminarima, simpozijima i ostalim stručnim usavršavanjima, te susretima koje organizira Komora; pravo na stalno stručno usavršavanje i primanje Glasila Komore; pravo na pomoć i organiziranje obvezatnog osiguranja od odgovornosti; pravo na slobodno istupanje iz članstva Komore; podnošenje zahtjeva za pokretanje stegovnog postupka; podnošenje prigovora na rad pojedinih tijela Komore; davanje prijedloga za donošenje novih te za izmjene i dopune akata Komore; podnošenje zahtjeva za mirovanje članstva u Komori.

Dužnosti ovlaštenog inženjera građevinarstva jesu: poštovanje Statuta, Kodeksa strukovne etike, pravila struke, svih akata koje su donijela mjerodavna tijela Komore; aavjesno obavljanje funkcije u tijelima

Komore i ostalim tijelima u koje su birani, odnosno imenovani; redovito obavještavanje Komore, odnosno njezinih mjerodavnih tijela, te službi Komore o svim podatcima, koje određuju propisi iz područja građenja, ovaj Statut i ostali akti Komore, u roku od petnaest dana od nastanka promjene; na zahtjev Komore javiti Komori i njezinim tijelima podatke značajne u svezi s provjerom poštovanja Kodeksa strukovne etike, poštovanja Cjenika i ostalih akata Komore, prije svega u stegovnim i ostalim postupcima koji se vode u Komori; plaćanje upisnine, redovito plaćanje članarine i ostalih naknada utvrđenih propisima, ovim Statutom i ostalim aktima Komore, u roku dospijeća navedenom na računu; redovito uredno podmirivati troškove osiguranja od profesionalne odgovornosti, ako nije određeno drugačije; u slučaju prestanka članstva u Komori podmiriti sve dospjele obveze prema Komori.

Ovlašteni inženjer građevinarstva je dužan u skladu s člankom 86. stavcima 1. i 2. Statuta Hrvatske komore inženjera građevinarstva, redovito plaćati članarinu.

Ovlašteni inženjer građevinarstva dužan je u obavljanju poslova projektiranja i/ili stručnog nadzora građenja za koje je stručno kompetentan, poštivati odredbe Zakona i posebnih zakona, tehnička pravila, standarde, norme te osobno odgovarati za svoj rad i snositi odgovornost prema trećim osobama i javnosti.

U skladu s točkom II. Odluke o visini članarine, upisnine i naknade za poslove kojima Hrvatska komora inženjera građevinarstva ostvaruje vlastite prihode, uplaćena je upisnina u iznosu od 1.000,00 kn (slovima: tisuću kuna) u korist računa Hrvatske komore inženjera građevinarstva broj: 2360000-1102087559.

Na temelju svega prethodno navedenog riješeno je kao u dispozitivu, te predsjednik HKIG u skladu s člankom 28. stavkom 1. Pravilnika o upisima Hrvatske komore inženjera građevinarstva donosi ovo rješenje.

Pouka o pravnom lijeku:

Protiv ovog Rješenja žalba nije dopuštena, ali se može pokrenuti upravni spor podnošenjem tužbe Upravnom sudu Republike Hrvatske, u roku od 30 dana od primitka ovog Rješenja.

Predsjednik
Hrvatske komore inženjera građevinarstva

Zvonimir Sever, dipl.ing.građ.

Dostaviti:

1. **KRUNOSLAV ŠEBEKOVIĆ**, 35429 GORNJI BOGIĆEVCI, STARI KRAJ 45
2. U Zbirku isprava Komore
3. Pismohrana Komore

REPUBLIKA HRVATSKA

HRVATSKA KOMORA ARHITEKATA
I INŽENJERA U GRADITELJSTVU

Klasa: UP/I-350-07/01-01/ 2710
Urbroj: 314-01-01-1
Zagreb, 06. travnja 2001.

Na temelju članka 24. i članka 26. stavka 2. Zakona o Hrvatskoj komori arhitekata i inženjera u graditeljstvu (Narodne novine, broj 47/98), Odbor za upise Razreda arhitekata, rješavajući po zahtjevu koji je podnijela ROSANDIĆ ALENA, dipl.ing.arh., KOPRIVNICA, I.MEŠTROVIĆA 26, za upis u Imenik ovlaštenih arhitekata, donio je

RJEŠENJE

1. U **Imenik ovlaštenih arhitekata** upisuje se **ROSANDIĆ ALENA**, dipl.ing.arh., ZAGREB, u stručni smjer **ovlašteni arhitekt**, pod rednim brojem **2710**, s danom upisa **29.03.2001.** godine.

2. Upisom u **Imenik ovlaštenih arhitekata**, ROSANDIĆ ALENA, dipl.ing.arh., stječe pravo na uporabu strukovnog naziva **"ovlašteni arhitekt"** i pravo na obavljanje poslova temeljem članka 25. Zakona o Hrvatskoj komori arhitekata i inženjera u graditeljstvu, a u svezi s člankom 4. stavkom 1. Statuta Hrvatske komore arhitekata i inženjera u graditeljstvu, te ostala prava i dužnosti sukladno posebnim propisima.

3. Ovlaštenom arhitektu izdaje se **"arhitektonska iskaznica"** i stječe pravo na uporabu **"pečata"**.

Obrazloženje

ROSANDIĆ ALENA, dipl.ing.arh., podnijela je Zahtjev za upis u Imenik arhitekata.

Odbor za upise razreda arhitekata proveo je postupak u povodu dostavljenog Zahtjeva, te temeljem članka 24. stavka 2. i članka 26. stavka 2. Zakona o Hrvatskoj komori arhitekata i inženjera u graditeljstvu (Narodne novine, broj 47/98), a u svezi s člankom 5. stavkom 4. i člankom 18. Statuta Hrvatske komore arhitekata i inženjera u graditeljstvu (Narodne novine, broj 40/99 i 112/99), riješeno kao u izreci.

Upisom u Imenik ovlaštenih arhitekata imenovana stječe pravo na izradu i uporabu pečata, sukladno članku 35. Statuta Hrvatske komore arhitekata i inženjera u graditeljstvu i na izdavanje "arhitektonske iskaznice".

Na temelju članka 141. stavka 1. točke 1. Zakona o općem upravnom postupku (Narodne novine, broj 53/91), predmet je riješen po skraćenom postupku.

Pouka o pravnom lijeku

Protiv ovog Rješenja žalba nije dopuštena, ali se može pokrenuti upravni spor podnošenjem tužbe Upravnom sudu Republike Hrvatske, u roku od 30 dana od primitka ovog Rješenja.

PREDSJEDNIK KOMORE

Mr.sc. MIRKO OREŠKOVIĆ, dipl.ing.građ., v.r.

Dostaviti:

1. ALENA ROSANDIĆ, 48 000 KOPRIVNICA, I.MEŠTROVIĆ 26
2. U Zbirku isprava Komore
3. Pismohrana Komore

Zabilješka:
Istovjetnost ovog otpravka s izvornikom ovjerava

Tajnica Komore:

Sunčana Rupić, dipl.iur.

Broj. 26-05/01
Zagreb, 31.03.2005. godine

2. TEHNIČKI OPIS

OPĆENITO

Predmetna građevina Centra za cerebralnu i dječju paralizu- Podružnica Sloboština nalazi se u prizemlju višestambene zgrade u Uloci Karela Zahradnika 12.

Prostor se sastoji od multifunkcionalne sale, ureda, sanitarija i spremišta.

Radovi na preuređenju obuhvaćaju poslove modernizaciji prostora i boljoj prilagodbi prostora za boravak korisnika, te obuhvaćaju građevinske radove unutar prostora te na izolaciji ravnog krova te radove na strojarskim i elektro instalacijama unutar postojećeg sustava i priključaka.

Prije izrade projekta višekratno je izvršen očevid na građevini od strane svih projektanata te je utvrđeno da je prostor u funkciji.

POPIS RADOVA NA PREUREĐENJU PROSTORA

RUŠENJE I DEMONTAŽE:
- Demontaža spuštenog stropa u svim prostorima
- Demontaža završne podne obloge, pločica u sanitarnom prostoru te PVC obloge u ostalim prostorima
- Demontaža sanitarne opreme
- Demontaža kuhinjskih elemenata
- Demotaža unutarnje stolarije
- Demontaža postojeće radne plohe
- Demontaža unutarnjih metalnih stepenica i pripadajuće ograde
- Demontaža ulaznih vanjskih vrata i ulazne rampe
- Demontaža dva prozora u uredskom prozoru
- Rušenje dijela zida između kuhinje i ureda

ZIDARSKI RADOVI:
- Dozidavanje zida blokovima porobetona
- Izrada nivelirajućeg sloja za postavu keramičkih pločica

IZOLATERSKI RADOVI:
- Izrada dodatne hidroizolacije u podovima sanitarnih prostora
- Hidroizolacija i toplinska izolacija krova

LIMARSKI RADOVI:
- Postava okapnog lima na vijencu zgrade

STOLARSKI I BRAVARSKI RADOVI:
- Montaža novih ulaznih vrata
- Montaža dva jednokrilna prozora u uredskom prostoru
- Montaža unutarnjih dvrenih vrata, jednokrilnih i kliznih, prema shemi
- Montaža unutarnjih metalnih stepenica s ogradom
- Montaža ulazne rampe

KERAMIČARSKI RADOVI:
- Oblaganje zidova i podova keramičkim pločicama

SOBOSLIKARSKO-LIČILAČKI RADOVI:
- Ličenje unutarnjih zidova
- Bojanje gipskartonskog spuštenog stropa

FASADERSKI RADOVI:
- Čišćenje vanjskog zida na dijelu obloženom fasadnom opekom

GIPSKARTONSKI RADOVI:
- Oblaganje stupova gipskartonskim pločama u dijelu prolaska novih instalacija

SPUŠTENI STROPOVI:
- Montaža spuštenog kazetnog stropa tipa „ARMSTRONG“ s demontažnim pločama dimenzija 60x60cm
- Izvedba spuštenog stropa od gipskartonskih ploča u obodnom dijelu stropne stropa multifunkcionalnog prostora

PVC PODOVI:
- Dobava i postava PVC-linoleum poda u prostoru spremišta
- Izvedba spuštenog stropa od gipskartonskih ploča u obodnom dijelu stropne stropa multifunkcionalnog prostora

Svi radovi su prikazani u ovom projektu i detaljno opisani u troškovniku.

OSNOVNI TEHNIČKI PODACI PRIMJENJENI PRI PROJEKTIRANJU

PODOVI PROSTORIJA

Podovi u svim prostorijama građevine projektirani su prema procesu koji se u njima obavlja. Predviđeni podovi tokom eksploatacije će trajno osigurati stabilnost, ravnu površinu i sigurno hodanje osobama smanjene pokretljivosti, protuklizni su, imaju odgovarajuću čvrstoću na habanje, daju se lagano čistiti i održavati.

ZIDOVI I STROPOVI

Svi zidovi i stropovi građevine su postojeći i izrađeni od materijala koji u potpunosti udovoljavaju normativima za izolaciju protiv vlage i zvučnu izolaciju, tako da će isti trajno osigurati zaštitu od oborina i atmosferskih utjecaja, zaštitu od požara, odvođenje atmosferskog taloga, odvođenje difuzne pare, dnevno svjetlo, sigurnost od prodora neovlaštenih osoba te stabilnost svih elemenata i dijelova.

VRATA I PROZORI PROSTORIJA

Prozori i vanjska vrata koji se ugrađuju projektirani su tako da osiguravaju: od oborina i atmosferskih utjecaja, prirodnu rasvjetu prostorija, toplinsku zaštitu, zaštitu od pretjerane insolacije i provjetravanje. Svi prozori mogu se sigurno održavati i čistiti. Unutarnja vrata projektirana su tako da osiguravaju povezivanje i odvajanje prostorija građevine. Svijetla veličina vratiju je takva, da se kroz njih može nesmetano komunicirati i zadovoljava potrebe evakuacije. Ostakljene površine s prozirnim staklom posebno su označene da se izbjegne mogućnost povrede.

PRIRODNO I UMJETNO OSVJETLJENJE

Sve prostorije građevine projektirane su tako da imaju osigurano dobro prirodno osvjetljenje putem prozora ili putem umjetne rasvjete.

PROVJETRAVANJE PROSTORIJA

U velikoj većini prostorijama je osigurano direktno provjetravanje putem otvora u vanjskim zidovima. U prostorijama u kojima nije osigurano direktno provjetravanje, izvesti će se prisilno ventiliranje, na mehanički način, putem ventilacionih kanala i mehaničhih ventilatora. Raspored i površina prozora je takva da je omogućena dobra izmjena zraka, a da ne dolazi do propuha.

IZMJENE PROJEKTA ILI VRSTE RADOVA I PROMJENE KOLIČINA

Izmjena projekta ili vrste radova

Izmjena projekta ili vrste radova može uslijediti:

- ako se utvrdi da projektna rješenja nisu odgovarajuća uvjetima gradnje budući da se radi o adaptaciji postojećeg prostora;
- na zahtjev izvođača (uz suglasnost investitora i projektanta) koji predlaže isto kvalitetno ili bolje rješenje uz istu cijenu, a izvođaču pogodnije za izvedbu.

Ako izmjene projekta utječu na svojstva bitna za građevinu, te je zbog toga potrebno ishoditi nove suglasnosti i/ili izmijeniti građevnu dozvolu, obveza je predlagatelja promjena da to i učini na svoj trošak prije početka radova.

Promjena količina

Do promjene količina može doći ako se tijekom radova pojave neke nove spoznaje ili neki izvanredni i neočekivani događaji izazvani posebnim teškoćama vezanim na postojeće stanje instalacija ili građevinskih elemenata, a što nije bilo moguće predvidjeti u ovom projektu.

Dodatni radovi

Dodatne radove izvođač će izvesti u potrebnom opsegu samo na zahtjev nadzornog inženjera, uz suglasnost investitora.

Radovi koji nisu odobreni

To su radovi koji su izvedeni izvan granica zahvata ili mimo projekta, te drugi posebni radovi izvedeni bez pisanog odobrenja nadzornog inženjera. Radovi koji nisu odobreni idu na trošak izvođača.

Alternativni materijali i oprema

Izvođač može predložiti alternativne materijale ili opremu od projektiranih i ugovorenih pod uvjetom da:

- posjeduju istu kakvoću i svojstva, ili
- da su slične kakvoće i svojstava i u skladu s priznatim tehničkim pravilima (normama), te da ispunjavaju bitne zahtjeve za građevine prema Zakonu o građenju.

Za predloženi alternativni materijal ili opremu izvođač će podnijeti dokumentaciju uključujući tehničke opise, nacrte i specifikacije kako bi dokazao da je alternativni izbor u skladu s ovom klauzulom.

Usvajanje takvih alternativnih materijala ili opreme odobrava investitor i nadzorni. Sve dodatne troškove proizašle iz uporabe alternativnih materijala ili opreme snosit će izvođač.

Materijali i proizvodi za ugradnju

- Svi materijali i proizvodi bez obzira na vrstu i količinu bit će odobreni ako zadovoljavaju odredbe i ako su proizvedeni prema važećim normama i tehničkim propisima.
- Građevni proizvod može se trajno ugrađivati samo ako je dokazana njegova uporabljivost na način propisan Zakonom o gradnji i drugim posebnim propisima. Građevni proizvod je uporabljiv ako njegova svojstva udovoljavaju bitnim zahtjevima za građevinu, a određena su

tehničkim specifikacijama. Dokaz uporabivosti izvođač će predati nadzornom inženjeru u originalu.
- Uporabljivost građevnog proizvoda dokazuje se ocjenjivanjem sukladnosti građevnog proizvoda s tehničkim specifikacijama, a što se dokazuje originalnom potvrdom (certifikatom) sukladnosti ili izjavom proizvođača o sukladnosti prema Zakonu o gradnji, i drugim posebnim propisima.
- Materijali koji odstupaju od projektom propisanih norma smiju se ugrađivati ako zadovoljavaju uvjete definirane u poglavlju alternativni materijali i oprema.
- U tom slučaju izvođač će dostaviti jedan slog mjerodavnih tehničkih pravila nadzornom inženjeru i investitoru 15 dana prije početka one faze radova na koje se pravila odnose
- Nakon dovršetka ugovorenih radova, ti dokumenti postaju vlasništvo investitora.

Uskladištenje i rukovanje materijalom

- Uskladištenje materijala bit će u skladu s preporukama proizvođača, odredbi odgovarajućih normi. Pri uskladištenju ne smije doći do promjene fizičko-mehaničkih svojstava materijala ili drugih bitnih svojstava materijala koji se zahtijevaju za njegovu ugradbu.
- Način rukovanja materijalom određen je važećim normama ili preporukama proizvođača.
- Materijali uskladišteni na gradilištu moraju imati valjan dokaz uporabljivosti uz prethodno odobrenje nadzornog inženjera, a način čuvanja i držanja mora biti takav da ne ometa odvijanje javne komunikacije u zoni oko objekta

PROJEKTNA DOKUMENTACIJA

Izvođač je dužan, prije početka radova, pregledati projekt te ukazati investitoru na moguće pogreške u dokumentaciji.

MJERE ZAŠTITE

Plan mjera zaštite na radu mora sadržavati :

- Način obilježavanja opasnih mjesta i zona
- Odrediti mjesta opasna za zdravlje i život djelatnika kao i propisati potrebna zaštitna sredstva
- Način vođenja elektroinstalacija
- Vrstu i broj opasnih sredstava za rad
- Način rada na mjestima pojavljivanja štetnih plinova
- Način zaštite od pada
- Način protupožarne zaštite
- Smještaj, prehrana i prijevoz radnika
- Način organiziranja prve pomoći na gradilištu
- Popis isprava i uputa iz područja zaštite na radu koja se moraju čuvati na gradilištu

Provedbu kontrolira stručna osoba i zatečeno stanje upisuje u knjigu nadzora. Povremeni nadzor provedenih mjera vrši inspekcije rada.

Mjere zaštite okoliša tijekom pripreme i građenja

1. Prije početka izvođenja radova obavijestiti nadležna tijela inspekcije rada
2. Izvoditelj mora osigurati kontrolirani prijevoz otpadnog materijala na za to predviđeno i odobreno odlagalište.
3. Nakon završetka radova izvoditelj mora očistiti gradilište te sve površine dovesti u prijašnje stanje.

4. Otpad koji nastaje za vrijeme izgradnje objekta prikupljati na gradilištu na način da se ne ugrožava okoliš i sukcesivno odvoziti na odlagalište komunalnog otpada u skladu s postojećim propisima.
5. Na lokaciji zahvata postupati u skladu sa zahtjevima Zakona o zaštiti od buke i Pravilnika o najvišim dopuštenim razinama buke u sredini u kojoj ljudi rade i borave .

Mjere zaštite kod izvođenja:

- organizacija i uređenje gradilišta u skladu s planom uređenja gradilišta,
- organizacija privremenog skladišnog prostora,
- organizacija transporta ljudstva, materijala i alata
- organizirati i osigurati pružanje neposredne prve pomoći za slučaj povrede radnika na radu.
- kontrola primjene mjere zaštite na radu
- prije i tijekom izvođenja radova kontrolirati ispravnost sredstava za rad kao što su alati, strojevi i ostala prateća oprema,
- posebnu pozornost obratiti na ispravnost i pravilan način upotrebe osobnih zaštitnih sredstava. To su prije svega, zaštitna kaciga, radno odijelo, opasač za rad na visini, zaštitne rukavice i cipele itd.
- svi eventualni radovi sa povećanom opasnošću kod izvođenja se trebaju se izvoditi pod kontrolom odgovorne osobe

Prije početka radova na predmetnoj građevini voditelj radova obvezan je osigurati mjesto rada,

upoznati sve djelatnike s radnim zadatkom ,upozoriti ih na sve opasnosti i dopuštenim zonama kretanja. Za vrijeme izvođenja radova ne smije se dopustiti pristup stranim osobama.

Mjere zaštite od požara:

Projektom su ispunjeni svi temeljni zahtjevi za građevinu u smislu zaštite od požara tako da se u slučaju požara:

- očuva nosivost konstrukcije tijekom određenog vremena
- spriječi nastanak i širenje vatre i dima unutar građevine
- spriječi širenje vatre na susjedne građevine
- omogući korisnicima da napuste građevinu ili da budu spašene
- omogućiti zaštita spasilačkog tima



Projektant arhitektonskog projekta: _____

(Alena Rosandić-Vujnović, dipl.ing.arh.)

PROGRAM KONTROLE I OSIGURANJA KVALITETE

Ovaj Program/predpis stvoren je na temelju Zakona o prostornom uređenju (NN 153/13, 65/17, 114/18) i Zakona o gradnji (NN 153/13, 20/17) kao obavezan sadržaj glavnog projekta građevine. Njime se utvrđuje sustav osiguranja kvalitete građevine, koja se mora postići građenjem.

Provjera građenja kao jedinstveno shvaćenog postupka provodi se slijedom/putem niza pojedinačnih postupaka (koraka/poteza/faza) provjere.

Obično, jedan provjerni korak počinje u trenutku kada se mjerodavnost prethodnog sudionika građenja završava, a započinje narednog, odnosno gdje jedan građevni postupak završava, a započinje naredni.

Provjerne postupke u tijeku jednog proizvodnog postupka treba potpuno dovršiti prije početka narednog građevnog postupka.

Iz mnogih razloga potrebno je sastaviti predpis/nacrt/plan/program provjere kvalitete građenja, a naročito kod važnih građevina, složenih ili velikih građevina, velikog broja sudionika građenja, te kod većeg broja nadzornika.

Provjera kvalitete provodi se određenom provjerom odobrenog projekta, građevnih gradiva, građevnih i pripadajućih postupaka, građevinskih dijelova te cijele građevine.

Načelno, predpis provjere kvalitete sadržava:

-svrhu provjere,

-predmet provjere,

-vremenski raspored i učestalost provjere,

-provjerene postupke,

-prosudbena pravila za prihvaćanje ishoda provjere,

-odrednice o potrebnim izvješćima i potvrdama nakon provjere,

-odrednice o postupcima u slučaju nedopuštenih odstupanja provjerenih ishoda.

Program obuhvaća način ispitivanja i mjere propisane za postizanje kvalitete gradiva i sklopova, nosivost i stabilnost konstrukcije, te pravilnosti oblika dijelova i cjelokupne konstrukcije.

Građenjem postignuta kakvoća mora biti sukladna tehničkim opisima i crtežima izvedbenog projekta, a naročito sa namjenom građevine pri čemu se obavezno mora osigurati pouzdanost, mehanička otpornost i stabilnost.

Program kontrole i osiguranja kvalitete treba osigurati vrsnu i sigurnu gradnju predmetne građevine uz primjenu materijala, koji odgovaraju važećim tehničkim propisima i normativima, a navedeni su u projektnoj dokumentaciji, te vrsnu izvedbu pojedinih radova.

Za slučaj da je potrebno neke dijelove građevine mijenjati u toku izvođenja radova odluku donosi nadzorni inženjer, a ukoliko je ona značajna, treba sudjelovati projektant. Takvi se radovi unose u građevinski dnevnik.

U cijenu uračunati, osim gore navedenog, sva zakonska davanja, socijalno osiguranje i sl., da se na pogođenu cijenu stavke ne može tražiti nikakva promjena.

Svi materijali i radovi predviđeni glavnim projektom moraju zadovoljiti zakone, pravilnike i normative, koji su navedeni prema vrstama radova kako slijedi:

OPĆI POPIS PRIMJENJENIH ZAKONA, PRAVILNIKA I NORMATIVA

1.1. Zakoni

Zakon o prostornom uređenju (NN 153/13, 65/17, 114/18,)

Zakon o gradnji (NN 153/13, 20/17,)

Zakon o građevinskoj inspekciji (153/13)

Zakon o komori arhitekata i komorama inženjera u graditeljstvu i prostornom uređenju (NN 78/15, 114/18)

Zakon o građevnim proizvodima (NN 76/13, 30/14, 130/17)

Zakon o općoj sigurnosti proizvoda (NN 30/09, 139/10, 14/14)

Zakon o zaštiti od požara (NN 92/10)

Zakon o zaštiti na radu (NN 71/14, 118/14, 154/14,94/18,96/18)

Zakon o zaštiti od buke (NN 30/09, 55/13, 153/13, 41/16, 114/18)

Zakon o vodama (NN 153/09, 63/11, 130/11, 56/13, 14/14, 46/18)

Zakon o zaštiti okoliša (NN 80/13, 153/13, 78/15, 12/18, 118/18)

Zakon o normizaciji (NN 80/13)

Zakon o sanitarnoj inspekciji (NN 113/08, 88/10)

Zakon o zaštiti zraka (NN 130/11, 47/14, 61/17, 118/18)

Zakon o održivom gospodarenju otpadom (NN 94/13, 73/17)

Zakon o zapaljivim tekućinama i plinovima (NN 108/95, 56/10)

Zakon o tehničkim zahtjevima za proizvode i ocjenjivanju sukladnosti (NN 80/13)

Zakon o komunalnom gospodarstvu (NN 68/18, 110/18)

1.2. Pravilnici i tehnički propisi

Pravilnik o obveznom sadržaju i opremanju projekata građevina (NN 64/14, 41/15, 105/15, 61/16, 20/17)

Pravilnik o kontroli projekata (NN 32/14)

Pravilnik o osiguranju pristupačnosti građevina osobama s invaliditetom i smanjene pokretljivosti (NN 78/13)

Pravilnik o tehničkim dopuštenjima za građevne proizvode (NN 103/08)

Pravilnik o mjernim jedinicama (NN 88/15)

Pravilnik o zaštiti na radu za mjesta rada (NN 29/13)

Pravilnik o katalogu otpada (NN 90/15)

Pravilnik o zaštiti na radu na privremenim gradilištima (NN 48/18)

Pravilnik o najvišim dopuštenim razinama buke u sredini u kojoj ljudi borave i rade (NN 145/04)

Pravilnik o uvjetima za vatrogasne pristupe (NN 35/94, 55/94- ispravak, 142/03)

Pravilnik o vatrogasnim aparatima (NN br. 101/11)

Pravilnik o ocjenjivanju sukladnosti, ispravama o ocjenjivanju sukladnosti i označavanju građevnih proizvoda (NN 103/08, 147/09, 87/10, 129/11)

Pravilnik o kontroli projekata (NN 32/14)

Pravilnik o načinu uređivanja obujma građevine za obračun komunalnog dopirinosa (NN 15/19)

Propisi objavljeni u Službenim listovima primjenjuju se temeljem odredaba Zakona o normizaciji (NN 80/13) i temeljem čl. 26. Zakona o tehničkim zahtjevima za proizvode i ocjenu sukladnosti (NN br. 80/13, 14/14)

1.3. Popis primjenjenih tehničkih propisa

Tehnički propis o građevnim proizvodima (NN 35/18)

Tehnički propisi za građevinske konstrukcije (NN 17/17)

Tehnički propis o racionalnoj uporabi energije i toplinskoj zaštiti u zgradama (NN 128/15, 70/18, 73/18, 86/18)

Tehnički propis za staklene konstrukcije (NN 53/17)

1. OPĆE MJERE ISPITIVANJA I OSIGURANJA KVALITETE

a. Stručni nadzor građenja;

Građenje nadzire nadzorni inženjer temeljem Zakona o prostornom uređenju (NN 153/13, 65/17, 114/18) i Zakona o gradnji (NN 153/13,20/17).

b. Osiguranje kvalitete građevnih gradiva i građevinskih dijelova.

Sve stvari namijenjene gradnji tj. sva građevna gradiva odnosno "građevinski proizvodi" moraju prije stavljanja u promet i uporabu biti:

- atestirani od strane ovlaštene ustanove u skladu s zakonom o standardizaciji, odnosno

- ocjenjeni kao sukladni tehničkim specifikacijama odnosno tehničkim propisom

Uporabljivost građevnog proizvoda dokazuje se ispravama o sukladnosti, a to su:

CERTIFIKAT o sukladnosti građevnog proizvoda ili

IZJAVA O SUKLADNOSTI građevnog proizvoda i to sve izdane na temelju Zakona o prostornom uređenju (NN 153/13, 65/17, 114/18) i Zakona o gradnji (NN 153/13, 20/17).

Materijali čija proizvodnja nije obuhvaćena atestiranjem moraju se u uzorcima ispitati i o tome sačiniti izvješće. Način uzimanja i broj uzoraka moraju biti u skladu s odgovarajućim propisima i standardima. (obavezna primjena HRN-hrvatskih normi nekad JUS-eva).

SVI MATERIJALI I RADOVI PREDVIĐENI GLAVNIM PROJEKTOM MORAJU ZADOVOLJITI SLIJEDEĆE ZAKONE, PRAVILNIKE I NORMATIVE I OPISE:

1. Izolaterski radovi

Izvoditelj radova dužan je za sve materijale koji će se upotrijebiti za izradu izolacija pribaviti ateste ovlaštene osobe stručne organizacije (atest ne smije biti stariji od šest mjeseci) i dati na uvid nadzornom inženjeru. Hidroizolacije, zvučne i toplinske izolacije treba izvesti točno prema specifikaciji radova, uputama i preporukama proizvođača i tehničkim uvjetima. Podloge moraju biti čiste, suhe i ravne, bez prašine i nevezanih čestica. Termoizolacijske obloge izvesti kontinuirano bez reški da se ne pojave hladni mostovi. Hidroizolacijskim radovima na pokrivanju ranih krovova pristupati kad su završeni potrebni limarski radovi i ostasli koji prethode istim. Spojeve pokrova ili obloga od različitih materijala kao i priključke na druge konstrukcije treba izvesti stručno i pažljivo.

Propisi, materijali i ispitivanje:

- Pravilnik za izolacijske radove (Sl.l.4/80)
- Pravilnik za hidroizolacijske materijale (Sl.l.4/89)
- Pravilnik o toplinskoj tehnici u građevinarstvu (Sl.l.3/80)
- Pravilnik o tehničkim mjerama i uvjetima za ugljikovodične hidroizolacije krovova i terasa (Sl. l., br. 26/69)
- HRN EN 832 Toplinske značajke zgrada
- HRN U.F2.024/80 - Završni radovi u građevinarstvu. Tehnički uvjeti izvođenja izolacijskih radova na javnim krovovima.
- HRN U.M9.015/62 - Mineralna vuna
- HRN G.C8.510/72 - Plastične folije
- HRN B.H4.050/62, U.M3.010/75, U.M3.300/89 - Bitumen
- HRN U.M3.220/89, U.M3.226/87, U.M3.232/87 - Krovna ljepenka
- HRN U.M3.242/65 - Hladni premazi
- HRN U.M3.229/89, U.M3.230/89, G.S2.722/68, G.S2.723/71 - Parna brana
- HRN U.M3.244/67 - Hidroizolacijski materijali za topli postupak
- HRN U.M3.231/88 - Bitumenska traka s uloškom od staklenog voala
- HRN U.M3.230/89 - Bitumenska traka s uloškom od alu. Folije
- HRN U.M3.226/87 - Bitumenska traka s uloškom od sirovog krovnog kartona
- HRN U.M3.230/74 - Bitumenska traka s uloškom od aluminijske folije
- HRN U.M3.231/88 - Bitumenska traka s uloškom od staklenog voala.
- HRN U.M3.232/87 - Bitumenizirani krovni karton
- HRN U.M3.234/88 - Bitumenizirana traka od staklene tkanine
- HRN U.M3.248/88 - Bitumenizirani perforirani stakleni voal.
- HRN U.M2.012/68, B.B8.015/84, B.C8.022/76, B.C1.035/81 - Ispitivanje izolacije
- HRN U.M3.244/67, U.M8.225/80 - Metode ispitivanja

- HRN G.S2.659/69 - Samogasivost
- HRN B.H4.050/62 - Metode ispitivanja bitumena
- HRN U.M8.080/80 - Bitumenske trake za hidroizolacije.
- HRN U.J1.040/86 - Ispitivanje gorivosti materijala
- HRN U.J1.060/73 - Određivanje brzine širenja plamena
- HRN G.E0.049/77, G.E0.050/77, G.E0.053/77, DIN 51953 - proizvodi na bazi polimera.Antistatični i provodljivi proizvodi. Metode ispitivanja
- HRN EN 13163:2002 – Tvornički izrađeni proizvodi od ekspandiranog polistirena
- HRN EN 13168:2002 – Tvornički izrađeni proizvodi od drvene vune
- HRN EN 13172:2002 – Vrednovanje sukladnosti
- HRN U.J5.510/87 - Metode proračuna koeficijenta prolaza topline u zgradama
- HRN U.J5.520/80 - Metode proračuna difuzije vodene pare u zgradama
- HRN U.J5.530/80 - Metode proračuna karakteristika toplinske stabilnosti vanjskih građevinskih konstrukcija zgrada za ljetno razdoblje
- HRN U.J6.153/89 - Standardne vrijednosti za ocjenu zvučne izolacije
- HRN EN 13162:2002 Toplinsko-izolacijski proizvodi za zgrade -- Tvornički izrađeni proizvodi od mineralne vune (MW) -- Specifikacija (EN 13162:2001)
- HRN EN 13163:2002Toplinsko-izolacijski proizvodi za zgrade -- Tvornički izrađeni proizvodi od ekspandiranog polistirena (ESP) -- Specifikacija (EN 13163:2001)
- HRN EN 13164:2002Toplinsko-izolacijski proizvodi za zgrade -- Tvornički izrađeni proizvodi od ekstrudirane polistirenske pjene (XPS) -- Specifikacija (EN 13164:2001)
- HRN EN 13165:2002Toplinsko-izolacijski proizvodi za zgrade -- Tvornički izrađeni proizvodi od tvrde poliuretanske pjene (PUR) -- Specifikacija (EN 13165:2001)
- HRN EN 13167:2002Toplinsko-izolacijski proizvodi za zgrade -- Tvornički izrađeni proizvodi od ćelijastog (pjenastog) stakla (CG) -- Specifikacija (EN 13167:2001)
- HRN EN 13167:2001/A1:2004Toplinsko-izolacijski proizvodi za zgrade -- Tvornički izrađeni proizvodi od ćelijastog (pjenastog) stakla (CG) -- Specifikacija (EN 13167:2001/A1:2004)
- HRN EN 13168:2002 Toplinsko-izolacijski proizvodi za zgrade -- Tvornički izrađeni proizvodi od drvene vune (WW) -- Specifikacija (EN 13168:2001)
- HRN EN 13168:2001/A1:2004Toplinsko-izolacijski proizvodi za zgrade -- Tvornički izrađeni proizvodi od drvene vune (WW) -- Specifikacija (EN 13168:2001/A1:2004)
- HRN EN 13499:2004 Toplinsko-izolacijski proizvodi za primjenu u zgradarstvu -- Povezani sustavi za vanjsku toplinsku izolaciju (ETICS) na osnovi ekspandiranog polistirena -- Specifikacija (EN 13499:2003)
- HRN EN 13450:2004 Toplinsko-izolacijski proizvodi za primjenu u zgradarstvu -- Povezani sustavi za vanjsku toplinsku izolaciju (ETICS) na osnovi mineralne vune -- Specifikacija (EN 13500:2003)
- HRN EN 13172:2002 Toplinsko-izolacijski proizvodi -- Vrednovanje sukladnosti (EN 13172:2001)
- HRN EN 13172:2001/A1:2005Toplinsko-izolacijski proizvodi -- Vrednovanje sukladnosti (EN 13172:2001/A1:2005)

Hidroizolacija:

Svaki ponuđeni alternativni materijal treba odgovarati opisima iz predračuna, tehničkm propisima i uvjetima, a mora imati atest.

Eventualne izmjene i način izvedbe tijekom gradnje moraju se dogovoriti isključivo pismenim dogovorom s projektantom ili nadzornim inženjerom, te utanačenjem cijene rada s investitorom.

Prije polaganja hidroizolaije provjeriti hrapavost podloge. Podloga mora, svojom ćvrstoćom na pritisak od 0,2 N/mm2 i sa stišljivošću ne većom od 5%, osigurati nesmetan rad pri postavljanju pojedinih slojeva ljepenke i premaza.

Nanošenje hidroizolacije:

- hladni prvi premaz (bitumen. rastvor ili emulzija)

- vrući bitumen mora se nanositi u jednoličnom sloju, temperature 180 - 200° C

- ljepenka mora biti potpuno premazana i ne smije doticati drugu ljepenku.

- Izolacijske trake moraju se za podlogu ljepiti po cijeloj površini s propisanim prijeklopom, horizontalno 10 cm, vertikalno 15 cm.

Osobitu pažnju treba posvetiti povezivanju izolacije s drugim materijalima i građevinskim elementima: limarijom, vodolovnim grlima, ventilacijskim cijevima i sl. Hidroizolacija na krovu ili terasi treba biti povijena uz zid ili nadozid min 20 cm i dobro zaštićena od oštećenja, svlačenja ili odvajanja od podloge.

Garantni rok za izvedene radove teče od dana tehničkog pregleda i traje najmanje 5 godina, a izvođač može ponuditi duži rok. Izvođač daje garanciju na trajnost,nepropusnost, matreijal i rad za slučaj greške, nedostatke i propust iz bilo kojeg razloga.

Toplinska izolacija:

Pod toplinskom izolacijom podrazumijeva se sloj (slojevi) odgovarajućeg materijala koji se ugrađuje u građevinske konstrukcije: zidove, podove, stropove, ravne i kose krovove, te terase.

Toplinska izolacije se postavlja da se spriječi:

- gubitak topline iz prostorija zimi

- prejako zagrijavanje prostorija ljeti

- stvaranje kondenzata

- štetne pojave na konstrukciji, koje mogu nastati uslijed velikih razlika u temperaturi ili naglih temp.promjena

Svi materijali koji se ugrađuju moraju biti novi i moraju po svom sastavu fizičko-mehaničkim osobinama i obliku odgovarati uvjetima iz normativa za dotične materijale i za njih moraju postojati atesti. Sve izmjene materijala mora odobriti nadzorni inženjer, a materijali moraju zadovoljiti u pogledu traženih karakteristika, ekonomičnosti i udovolljiti propisima i standardima.

Toplinski izolacijski materijali su slabi provodnici topline odnosno pružaju veliki otpor prolazu topline i imaju malu vrijednost koeficijenta toplinske provodljivosti.

Minimalne debljine izolacija određene vrste materijala opisane u predračunu i specifikaciji moraju se odrediti na osnovu proračuna po metodama građevinske fizike, a koje su propisane.

Prije ugrađivanja mora se ispitati i izdati odgovarajući atest, vrijednosti koeficijenta toplinske provodljivosti odabranih toplinsko - izolacijskih materijala.

Radovi se izvode prema projektnim rješenjima, opisima i detaljima, uputstvima nadzornog inženjera i proizvođača toplinsko - izolacijskog materijala. Ploče polistirena, okipora, mineralne vune ili drugog materijala postavljati tako da su reške stješnjene, položene na podlogu u ravnini i postavljene naizmjenično. Tijekom

rada potrebno je provjeravati da li se koriste materijali predviđeni projektom te dostaviti ateste proizvođača kako za izolacijski materijal tako i za sidra, kojima se učvršćuje na konstrukciju.

Donja ploha toplinske izolacije ravnog krova (XPS) mora biti izžlijebljena zbog lakšeg otjecanja vode te mora biti predviđena sigurnosna odvodnja u slučaju začepljenja primarnih slivnika.

Kod ugradnje toplinske izolacije u dva sloja potrebno je izmaknuti spojne reške prvog sloja u odnosu na drugi.

Reške između elemenata toplinske izolacije u ugrađenom stanju moraju biti manje od 5 mm.

Zidna toplinska izolacija mora biti učvršćena upotrebom plastičnih mehaničkih spojnih sredstava.

Tvrdi ekspandirani polistiren u podu ima zadaću prigušenja udarnog zvuka i povećanja izolacije protiv zračnog zvuka te osiguranja propisane minimalne vrijednosti toplinske izolacije.

Građevni proizvodi koji se ugrađuju u predmetnu zgradu radi ispunjenja zahtjeva uštede toplinske energije i toplinske zaštite zgrade

Građevni proizvodi koji se ugrađuju u predmetnu zgradu radi ispunjenja zahtjeva uštede toplinske energije i toplinske zaštite zgrade, ili pored ostalih funkcija značajnije doprinose ispunjenju tog zahtjeva, su:

- ekstrudirani polistiren (XPS) u ravnim krovovima
- elastificirani ekspandirani polistiren (EPS-T) u podu
- tvrdi ekspandirani polistiren (EPS) u podu
- fasadni sustav ETICS s ekspandiranim polistirenom (i ekstrudiranim polistirenom u podnožju sokla)
- kombi ploče s ispunom od EPS-a
- fasadne ploče s ispunom od kamene vune

2. Bravarski radovi

Izvoditelj bravarskih radova treba prije izrade bravarije izvršiti točnu izmjeru otvora, te provjeriti da li su građevinski radovi izvedeni prema projektu. Izvoditelj bravarskih radova dužan je prije početka rada izraditi radioničke nacrte za sve tipove bravarskih stavki i zajedno sa uzorcima okova, prospektima i atestima za tipizirane elemente (vatrootporna i hermetička vrata), zatražiti odobrenje za nadzornog inženjera. Nakon toga se pristupa nabavci materijala, okova, tipske bravarije i sl. Sve vanjske bravarije moraju biti brtvene od prodora kiše i prašine pri opterećenju vjetra od najmanje 55 kg/m2. Sva aluminijska bravarija mora biti zaštićena i u boji po izboru projektanta. Svi profili i limovi od kojih se izrađuje aluminijska bravarija moraju biti prvoklasno obrađeni a boja jednolična. Izvoditelj radova mora nadzornom inženjeru dostaviti ateste ovlaštene organizacije koja je izvršila ispitivanje proizvoda. Cjelokupna bravarija predaje se u stanju potpune gotovosti za pravilno funkcioniranje prema namjeni. Prije ugradnje ograda, rukohvata, štitnika rubova strugala i drugog izvoditelj radova mora od nadzornog inženjera pribaviti potvrdu da je bravarija izvedena prema shemama, specifikaciji i detaljima u projektu. Nakon toga nadzorni inženjer treba odobriti ugradnju bravarije. Rad i materijal trebaju biti u skladu sa slijedeći standardima:

-čelični jednokračni kutnici sa zaobljenim rubovima	C.B3.101
-čelični raznokraki kutnici sa zaobljenim rubovima	C.B3.111
-tehnika zavarivanja metala	C.T3.001
-zavarivanje	C.T3.011
-brave za metalna vrata univerzalna	M.K3.031
-zaštite od korozije	C.T7.105

-specijalni okov za kombinirano otvaranje prozorskih krila M.K3.300

Propisi, materijali i ispitivanje:

- HRN U.J5.001/81, U.J5.001/1/87 - Toplinska tehnika
- HRN U.J1.160/86 - Tehnički uvjeti zaštite od požara u građevinarstvu. Ispitivanje otpornosti vrata i drugih elemenata za zatvaranje otvora.
- HRN U.J6.201/89 - Tehnički uvjeti za projektiranje i građenje zgrada - akustika
- HRN C.C4.019/87 – Teh. uvjeti za toplo valjane limove od aluminija i legura aluminija
- HRN C.C4.020/70 - Tehnički uvjeti za izradu i isporuku limova i traka od aluminija
- HRN C.B0.501/77 - Tehnički uvjeti za čelične žice
- HRN C.B0.502/79, C.C3.020/70 - Tehnički uvjeti za čelike
- HRN C.C4.160/74 - Aluminijski limovi, trake i profili za građevinarstvo
- HRN C.C4.019/87, C.C4.020/70, C.C4.025/63, C.C4.030/63, C.C4.050/63, C.C4.051/63, C.C4.060/65, C.C4.062/65 - Al limovi i trake
- HRN C.B3.024/84 - Vruće valjani čelik - kvadratni
- HRN C.B3.021/84 - Vruće valjaničelik - okrugli
- HRN C.B3.025/84 - Vruće valjani čelični plosnati profili
- HRN C.B3.101/87 - Vruće valjani čelik
- HRN C.B4.112/62, C.B4.111/56, C.B4.112/62, C.B4.030/84, C.B4.110/72,C.B4.113/78 čelični limovi
- HRN C.C3.02070, C.C3.120/77, C.C2.100/86 - Svojstva aluminija
- HRN C.A1.554/69, C.A5.022/77, C.A6.005/87 - Zaštita od korozije
- HRN C.C4.050/63, C.C4.051/63, C.C4.150/63, C.C4.151/63 - Oblik i mjere aluminijskog lima i legura
- HRN M.K3.021/89 - Okovi za građevinsku bravariju
- HRN M.K3.060/89 - Štit brave za vrata
- HRN G.E9.020/69 - Gumeni ulošci za elastične spojnice
- HRN C.C1.100/71, C.C4.020/70, C.C4.160/74, C.A4.001, C.A4.020/62, C.A4.107/69, C.A4.126/76, C.A5.021/62, C.C4.050/63, C.A1.554/69, C.C4.061/65, C.C4.062/65, C.A4.126/76, C.A1.251/80 - C.A1.253/80, C.A1.255/67, C.A1.256/85 - Ispitivanje aluminijskog lima

Svi profili i limovi, bilo čelični pocinčani ili aluminijski trebaju biti kakvoćne proizvodnje, bez oštećenja i zakrivljenja, bez hrđe i odmašćeni. Spojevi se trebaju variti, ravno ili pod odgovarajućim kutom. Svi radovi trebaju biti atestirani. Varovi trebaju biti brušeni. Varioci trebaju imati atest o kategoriji. Mjere elemenata treba provjeriti u naravi. Od izmjerenih dimenzija otvora za vrata, stijene, prozore, rešetke i dr., vanjske dimenzije okvira elementa moraju biti manje za 1 cm, radi lakšeg postavljanja i ugradbe. Sve nejasnoće treba razjasniti u dogovoru s nadzornim inženjerom ili projektantom.

Kakvoća, vrsta i oblik materijala određuje se na osnovu namjene konstrukcije.

Rad se sastoji od izrade u radionici i montaže na gradilištu. U radionici nadzorni inženjer mora pregledati materijal, vrstu i kakvoću obrade i zaštite, te zahtijevati otkljanjanje ili izmjenu dijelova koji ne odgovaraju kakvoći ili

ugovorenim uvjetima. Nakon montaže elementi se moraju ispitati u pogledu funkcioniranja i ugradbe. Sve nedostatke treba ukloniti prije konačnog preuzimanja.

Prozori i vrata izrađeni od eloksiranih aluminijskih vučenih profila i lima, tvorničke su proizvodnje. Profili moraju biti čisti, ravni, a materijal jednolične kvalitete - legiran za odgovarajuću svrhu i podesan za jednolično primanje premaza. Sav okov mora odgovarati HRN, te se montirati bez oštećenja osnovne konstrukcije. Uz ponudu Izvođač je dužan priložiti uzorke i detalje iz kojih će se vidjeti oblici profila, način brtvljenja kao i vrsta kakvoća materijala koji nudi.

Alu bravariju isporučiti na gradilište u zaštitnim omotima, kako bi se izbjegla eventualna oštećenja. Za izradu vrata i prozora velikih dimenzija treba predvidjeti kostur od čeličnih profila koji se moraju premazati izolacijskim "anticorodal" nitro lakom radi sprečavanja elektrolitičke korozije, te potom obložiti oblogom od alu lima ili profila. Ugradnju izvesti u "suho" s prethodno ugrađenim slijepim čeličnim okvirima, zaštićenim anticorodal premazom. Montažu obavlja isporučitelj bravarije, a ugradnju slijepih okvira građevinski izvođač. Crna bravarija će se raditi čeličnim cijevima, vruće valjanim čeličnim profilima i čeličnim limovima. Spajanje elemenata prema pravilima bravarskih radova, uglavnom privarivanjem.Bravarski elementi iz čeličnih profila, moraju se u radionici jednokratno premazati temeljnom bojom za antikorozivnu zaštitu, a drugi premaz nanijeti nakon ugradbe.

Transport i isporuka te uskladištenje gotovih izrađevina mora biti pažljivo da ne dođe do oštećenja ili izvijanja.

Ugradba bravarije mora biti solidna, sa zalijevanjem cementnim mortom, tako da su svi metalni dijelovi obavijeni mortom radi zaštite od rđanja.

Radove treba izvesti prema shemama i opisu iz troškovnika, a sve eventualne izmjene materijala i načina izvedbe moraju odobriti projektant ili nadzorni inženjer.

3. Soboslikarski i ličilački radovi

Svi materijali koji se koriste za ličilačke radove kao i obrada unutarnjih površina moraju odgovarati "Tehničkim uvjetima za izvođenje soboslikarskih radova". Investitor ima pravo na provjeru kvalitete materijala kojim se radovi izvode. Ustanovi li se da taj materijal ne odgovara propisanoj kakvoći, izvoditelj radova je dužan odstraniti lošu izvedbu i na vlastiti trošak izvesti radove s kvalitetnijim materijalom. DISPERZIVNE BOJE (pigmenti, punila, vezivo, voda). Tvornički proizveden u dvije kvalitete, za vanjsku i unutarnju upotrebu, tj. radove. Polažu se na pripremljenu podlogu prema uputama proizvođača. Ova boja kad se osuši stvara u vodi praktično netopiv sloj. Nanosi se na pripremljenu podlogu prema uputi proizvođača. Disperzivna boja za unutarnje radove mora biti dobro prionjiva na podlogu, otporna na pranje vodom i ne smije mijenjati ton. Voda čista bez štetnih primjesa. Bez uljna sredstva za temeljne naličje su posebni tvornički proizvodi za premazivanje, a upotrebljavaju se prema uputstvu proizvođača. Kakvoću radova izvoditelj radova jamči dvije godine od uspješno obavljenog tehničkog pregleda. Pojave li se u garantnom roku bilo kakve promjene na radovima, uslijed nekvalitetnog materijala ili izvedbe, izvoditelj radova je dužan o svom trošku takve neispravnosti otkloniti. Ukoliko izvoditelj ne ukloni nedostatke u ugovorenom roku, investitor ima pravo otkloniti nedostatke o trošku izvoditelja. Izvoditelj radova se mora pridržavati pri radu propisa o higijensko tehničkoj zaštiti. Dok radovi traju izvoditelj je dužan zaštiti od oštećenja i uprljanja sve ostale građevinske dijelove i opremu kao instalacije, podove, staklo, stolariju...

Sve ostatke kao što je vapno, gips, kit i drugi materijali, zabranjeno je bacati u kanalizaciju ili sanitarne uređaje. Troškovi koji bi nastali otklanjanjem štete nastale na vlastitim i drugim radovima zbog nepažnje pri izvedbi padaju na teret izvoditelja.

Premazi na žbukanim zidovima su otporni prema otiranju i postojani prema pranju (mekom spužvom sa 1 posto neutralnog sredstva za pranje).

Podloga za ličilačke radove mora biti potpuno čista i suha, bez prljavština kao što su mast, rđa, bitumen i sl. Izvoditelj radova je obavezan prije rada napraviti uzorke određenog rada i tehnike. Materijali za osnovne premaze na željezu i čeliku, kao zaštita od korozije, su olovni minij, cinkov kromat, željezni oksid pomiješan sa odgovarajućim vezivom tvorničke izrade.

Ličilački radovi:

Ličenje vanjskih i unutrašnjih elemenata stolarije i bravarije, čeličnih konstrukcija i dr, obuhvaća premazivanje

- osnovnim premazima (bezuljna sredstva)
- uljanim bojama
- uljnim sintetičko, nitro i višekomponentnim lakovima
- specijalnim disperzivnim bojama.

Bravarske i čelične konstrukcije treba zaštititi antikorozivnim premazima. Za sve premaze potrebno je koristiti boje s pigmentima otpornim na svjetlost. Boje moraju biti otporne prema atmosferilijama (sunčana svjetlost, toplina, padavine), promjenama temperature i promje-nama godišnjih doba, te kemijskim i mehaničkim utjecajima. Ako nije drugačije opisom predviđeno, boja se nanosi:

- osnovni premaz u dva sloja
- pokrivni premaz u dva sloja.

Prije početka radova Izvođač treba provjeriti da li podloga odgovara po svojim fizičko kemijskim i mehaničkim osobinama, da li su podloge čiste od prašine, suhe bez oštećenja. Tijekom radova potrebno je provjeravati kakvoću obrade, boja mora biti ujednačenog intenziteta (bez mrlja). Ako se nanos u više slojeva, prethodni premaz mora biti suh. Sve radove potrebno je izraditi čisto ravnih i pravilnih završetaka.

4. Limarski radovi

Sav rad I materijal, te finalni proizvod mora odgovarati postojećim tehničkim propisima. Limarski radovi mogu otpočeti tek kad se završe svi prethodni radovi. Podloga mora biti ravna. Nadzorni inženjer mora utvrditi da li limovi zadovoljavaju uvjete izvedbenog projekta I specifikaciju radova, te odobriti iste. Željezni dijelovi koji dolaze u dodir s pocinčanim dijelovima moraju biti odgovarajuće izolirani. Čavli I zakovice moraju biti od istog materijala kao I lim. Vodolovna grla moraju biti propisno spojena na vertikalnu odvodnu instalaciju, te dobro ugrađena da istaka od lima bude dovoljno podvučena pod hidroizolaciju krova.

5. Režijski radovi

Eventualno izvršenje režijskih radova treba vršiti na temelju stvarno utrošenog vremena i materijala odobrenog i potpisanog od nadzornog inženjera uz dodatak odobrenih postotaka, a u ime zarade, svih poreza i socijalnog davanja. Sav građevinski dio radova u vezi instalacija, izvodi građevinsko poduzeće.



Projektant arhitektonskog projekta: _____

PRIKAZ MJERA ZAŠTIRE OD POŽARA

Projektom su ispunjeni svi temeljni zahtjevi za građevinu u smislu zaštite od požara tako da se u slučaju požara:

očuva nosivost konstrukcije tijekom određenog vremena

spriječi nastanak i širenje vatre i dima unutar građevine

spriječi širenje vatre na susjedne građevine

omogući korisnicima da napuste građevinu ili da budu spašene

omogućit zaštita spasilačkog tima

Popis primijenjenih propisa

B. PRAVILNICI

1. Pravilnik o sadržaju elaborata zaštite od požara (N.N. 51/12)
2. Pravilnik o otpornosti na požar i drugim zahtjevima koje građevine moraju zadovoljiti u slučaju požara (NN 29/14, 87/15)
3. Pravilnik o razvrstavanju građevina, građevinskih dijelova i prostora u kategorije ugroženosti od požara (N.N. 56/12),
4. Pravilnik o vatrogasnim aparatima (N.N. 101/11, 47/13),
5. Pravilnik o hidrantskoj mreži za gašenje požara (N.N. 8/06),
6. Pravilnik o uvjetima za vatrogasne pristupe (N.N. 35/94, 55/94, 142/03)
7. Tehnički propis za niskonaponske električne instalacije (N.N. 5/10)
8. Tehnički propis za sustave zaštite od djelovanja munje na građevinama (N.N. 87/08, 33/10)
9. Pravilnik o tehničkim normativima za uređaje za automatsko zatvaranje vrata ili zaklopki otpornih prema požaru (preuzet N.N. 55/96)
10. Pravilnik o mjerama zaštite od požara kod građenja (NN 141/11)
11. Tehnički propis o sustavima ventilacije, djelomične klimatizacije i klimatizacije zgrada (NN. 03/07).
12. Pravilnik o sigurnosti i zdravlju pri radu s električnom energijom (NN 88/12),
13. Pravilnik o sigurnosnim znakovima (N.N. 91/15),

C. PRIZNATA PRAVILA TEHNIČKE PRAKSE

14. TRVBA 126/87 – (TechnischeRichtlinienVorbeugenderBrandschutz) Požarno-tehničke karakteristike za različite namjene, skladištenja, robu,
15. TRVB B 108/91 - (TechnischeRichtlinienVorbeugenderBrandschutz) Građevinske mjere zaštite od požara – Požarni sektori,

D. NORME I SMJERNICE

16. Norme skupine HRN DIN 4102 1 - 18
17. HRN EN 179- Građevni okovi -- Naprave izlaza za nuždu s kvakom ili pritisnom pločom za upotrebu na evakuacijskim putovima -- Zahtjevi i ispitne metode (EN 179:2008)
18. HRN EN ISO 1182- Ispitivanja reakcije na požar proizvoda -- Ispitivanje negorivosti (ISO 1182:2010; EN ISO 1182:2010)
19. HRN EN 1363-1- Ispitivanja otpornosti na požar -- 1. dio: Opći zahtjevi (EN 1363-1:1999)

20. HRN EN 1363-2- Ispitivanja otpornosti na požar -- 2. dio: Alternativni i dodatni postupci (EN 1363-2:1999),
21. HRN EN ISO 1716- Ispitivanja reakcije na požar proizvoda -- Određivanje bruto toplinskog potencijala (kalorična vrijednost) (ISO 1716:2010; EN ISO 1716:2010)
22. HRN EN 1838- Primjena rasvjete -- Nužna rasvjeta (EN 1838:1999)
23. HRN EN 13381-8- Metode ispitivanja za određivanje doprinosa otpornosti na požar konstrukcijskih elemenata -- 8. dio: Reaktivna zaštita čeličnih elemenata (EN 13381-8:2010)
24. HRN EN 13501-1- Razredba građevnih proizvoda i građevnih elemenata prema ponašanju u požaru -- 1. dio: Razredba prema rezultatima ispitivanja reakcije na požar (EN 13501-1:2007+A1:2009)
25. HRN EN 13501-2- Razredba građevnih proizvoda i građevnih elemenata prema ponašanju u požaru -- 2. dio: Razredba prema rezultatima ispitivanja otpornosti na požar, isključujući ventilaciju (EN 13501-2:2007+A1:2009)
26. HRN EN 13823- Ispitivanja reakcije na požar građevnih proizvoda -- Građevni proizvodi osim podnih obloga izloženi termičkom opterećenju pojedinačno gorućeg elementa (SBI) (EN 13823:2010)
27. HRN EN ISO 13943-Zaštita od požara -- Terminološki rječnik (ISO 13943:2008; EN ISO 13943:2010)
28. HRN EN 14135- Obloge -- Određivanje sposobnosti zaštite od požara (EN 14135:2004)
29. HRN EN 50172- Sustavi rasvjete za slučaj opasnosti (EN 50172:2004)
30. HRS CEN/TS 15117- Upute za izravnu i proširenu primjenu (CEN/TS 15117:2005)
31. HRN EN 1991-1-2 – Eurokod 1 — Djelovanja na konstrukcije — Dio 1-2: Opća djelovanja — Djelovanja na konstrukcije izložene požaru (EN 1991-1-2:2002/AC:2009)
32. HRN EN 12101-Sustavi kontrole dima i topline

2.1 Osnovni podaci

U prizemlju postojeće stambene građevine će se urediti prostor za radno-proizvodne i slobodne aktivnosti osoba s cerebralnom paralizom. Prostor je postojeći i ovim zahvatom će se privesti konačnoj namjeni prostora.

Opis namjene prostora

Prostor će biti mjesto okupljanja osoba s cerebralnom paralizom. U prostoru će se sastajati osobe koje boluju od bolesti lokomotornog sustava. U tom prostoru će te osobe provoditi radne i terapijske aktivnosti, radionice radnog i terapijskog sadržaja. Osobe će biti u dnevnom tretmanu uz prisustvo stručnih voditelja i radnih terapeuta. Organizirat će se i večernja druženja i stručni sadržaji. Osobe su različitog zdravstvenog statusa, od slabije pokretnih do invalidnih osoba u kolicima.

U centralnoj dvorani površine 82,63 m^2 će se organizirati radni i terapijski sadržaji, kompjutorske radionice, keramičarske radionice, izrada figura od papira, izrada predmeta od tkanina te ostale aktivnosti iz programa radnog i terapijskog karaktera. Prostor će biti opremljen adekvatnim sadržajima, računalima, radnim stolovima, projektorom i sl.

U istom nivou će se organizirati sanitarni prostori za žene i muškarce prilagođeni osoba smanjenih pokretljivosti i invalidnim osobama. Svaki sanitarni prostor je površine 4 m^2. Pored sanitarija su

ostave u koje će se odlagati oprema za održavanje higijene prostora i oprema za radnu terapiju korisnika prostora.

Na podestu, galeriji, će biti ured za stručne voditelje površine 12 ,92 m^2 i otvorenu ured za korisnike i terapeute. Pored ureda je čajna kuhinja površine 6,64 m^2 za pripremu toplih i hladnih napitaka opremljen adekvatnim sadržajem.

Očekivana zaposjednutost prostora

Predmetni prostor će biti terapeutska jedinica Centra za rehabilitaciju Sloboština. Program rada rehabilitacijske i terapijske jedinice je sastavljen prema iskazanoj volji korisnika koji gravitiraju ovom području i koji su iskazali namjeru dolaska u terapijsku jedinicu. Program će biti raznovrstan uz stalnu kompjutersku radionicu. Sukladno programu će biti i broj prisutnih korisnika. Prema sadašnjem planu radu i iskazanom interesu budućih korisnika očekuje se da bi na najposjećenijim sadržajima moglo biti do 15 osoba uz dva stručna voditelja.

Sukladno primijenjenom Pravilniku zauzetost prostora korisnicima za prostore dnevne skrbi je 3,3 m^2/osobi (neto). Ako je neto površina polivalentne dvorane 78 m^2 prostor dvorene može biti zauzet sa 24 osobe. Na prostoru galerije je moguć boravak dvije osobe u rehabilitaciji i dva voditelja u uredu. Ukupno je u prostoru moguć boravak 28 osoba.

Očekivana vrsta i količine opasnih tvari

Obzirom na karakter i namjenu građevine, edukacijsko rehabilitacijske radionice, u prostoru nije predviđeno držanje, skladištenje niti rad sa zapaljivim tvarima niti tvarima izvorom kakve druge opasnosti.

Postojeće mjere zaštite od požara

Stambena građevina, u sklopu koje je predmetni prostor, je postojeća u funkciji dugi niz godina. U građevini su provedene mjera zaštite od požara koje su odobrene u prethodno provedenom postupku za cijelu građevinu i koje se primjenjuju i na predmetni dio prostora. Predmetni dio prostora se štiti vanjskom hidrantskom mrežom. U prostoru je postavljen adekvatni broj ručnih aparata za gašenje požara.

Značajke požarnog opterećenja pojedinih prostora građevine.

Požarno opterećenje prostora ovisi o strukturi građevinskih materijala od kojih je građevina izgrađena i materijala od kojih je izrađena oprema prostora i količini opreme u prostoru.

Ukupno požarno opterećenje prostora (MJ) sastoji se iz imobilnog (q_i) i mobilnog (q_m) požarnog opterećenja:

$$q = q_m + q_i$$

- imobilno požarno opterećenje

Imobilno požarno opterećenje građevine čini gorivi materijali konstrukcija građevine. Ono se može izračunati ili uzeti statistički iz relevantnih tablica. Za ovakav tip konstrukcija može se uzeti statistički prema tablici 6.2. smjernice TRVB A 100 87. Obzirom na strukturu krovne konstrukcije za ovaj tip građevine imobilno požarno opterećenje se može uzeti sa 0 MJ/m^2.

Krovište je ravna betonska ploča sa slojevima termo i hidro izolacije.

- mobilno požarno opterećenje

Mobilno požarno opterećenje, prema definiciji, je sva pokretna goriva masa koja se nalazi u predmetnom prostoru. Mobilno požarno opterećenje za pojedine vrste prostora se može izračunati prema vrstama materijala u prostoru ili uzeti statistički izračunate u nekim od tablica. Za ovaj slučaj će se požarno opterećenje uzeti statistički iz austrijske smjernice TRVB 126.

Sukladno smjernici TRVB 126 požarno opterećenje za ovakav tip prostora u građevini je;

- ured ..... 700 MJ/m^2,

- škola …….. 300 MJ/m^2.

Sukladno normi HRN UJ.1.030. izračunato požarno opterećenje je **nisko požarno opterećenje,** (< 1 GJ/m^2).

Primijenjene metode

Mjere zaštite od požara za privođenje konačnoj namjeni prostora ovakvog tipa prostora u građevini odredit će se preskriptivnom i analitičkom metodom.

Definiranje mjera zaštite od požara za izgradnju ovakvog tipa prostora odredit će se prema Pravilnik o otpornosti na požar i drugim zahtjevima koje građevine moraju zadovoljiti u slučaju požara (NN 29/14, 87/15).

Procjena vremena intervencije vatrogasne postrojbe na građevini izvršiti će se analitičkom metodom. Obzirom na strukturu namjene prostora i požarne karakteristike opreme prostora t^2- model razvoja požara u prostoru stambenog objekta može u potpunosti zadovoljiti analizu razvoja požara i vrijeme početka intervencije vatrogasne postrojbe.

Značajke predvidive vatrogasne tehnike

- Vatrogasna postrojba

Za slučaj akcidenta sa požarnim ishodom za intervenciju je zaduženo, prema mjesnoj nadležnosti, Javna vatrogasna postrojba Zagreb, Vatrogasna postaja Novi Zagreb sa sjedištem u ulici Radoslava Cimermana 64.

Vatrogasna postaja Novi Zagreb kao jedna od pet vatrogasnih postaja Grada Zagreba nalazi se u samom srcu urbanog dijela Gradske četvrti Novi Zagreb. Prema zadnjem popisu stanovništva Vatrogasna postaja Novi Zagreb pokriva područje od 206,52 km^2 s 130 000 stanovnika. Područje djelovanja: područje od rijeke Save, južno do Velike Mlake na sjeveru, Jakuševec na istoku te Dragonožec - Lipnica na zapadu kao i južna prigradska područja Grada Zagreba.

Danas vatrogasna postaja Novi Zagreb broji 54 operativna vatrogasca, sa po 13 djelatnika u jednoj smjeni uključujući telefoniste i zapovjednika postaje. U prosjeku osim velikog ruralnog područja na području djelovanja Postaje nalazi se i veliki broj stambenih visokih objekata, kao i sjecište bitnih prometnih pravaca (zagrebačka obilaznica, auto put A1) i rijeka Sava.

Vatrogasna postaja je opremljena svim potrebnim sredstvima za intervenciju a uvježbanost posada na zavidnom je nivou.

2.3.2. Vatrogasna intervencija

Vatrogasna postaja je od predmetne stambene građevine udaljena cca. 4,5 km. Kretanje postrojbe do stambenog kompleksa je gradskim prometnicama koje su sve prometno u funkciji. Na predviđenoj, najkraćoj, trasi kretanja interventnih vozila promet može biti intenzivniji ali se ne očekuju veće prepreke u kretanju vozila. Na putu do stambene građevine će se vozila kretati pod svjetlosnim i

zvučnim signalima te će im se oslobađat put kretanja. Stambenoj građevini se prilaze sa istočne strane lokalnom prometnicom, Miškininom ulicom.

Dosadašnja iskustva u kretanju postrojbe na tome pravcu su pokazala kako bi se za slučaj potrebe intervencije postrojbe na prostoru predmetne stambene građevine, scenarij intervencije, mogao odvijati prema slijedećem vremenskom toku:

Tablica 3. *Analiza učinka vatrogasne postrojbe JVP Zagreb, Vatrogasna postaja Novi Zagreb na stambenu građevinu*

Red br.	AKTIVNOST	VRIJEME (T)		KOMENTAR
		Min. (s)	Max. (s)	
1.	Reakcija dežurnog vatrogasca	30	60	Reakcija vatrogasca od zaprimanja poziva do objave alarma u postrojbi
	Vrijeme izlaska vozila iz kruga postaje	30	60	Oblačenje odjeće i obuće posade i izlazak na cestu, prema pravilima struke
2.	Pristupanje požarištu L = 4.500 m, postaja-skladište	270	270	Predviđa se vožnja internom prometnicom iz prostora internog dvorišta, brzinom od 60 km/h (prosjek), bez zaustavljanja na križanjima
4.	Vrijeme do dolaska prvog mlaza vode	60	120	Predviđeno vrijeme za razvijanje tehnike i opreme u prostoru površine za rad i građevine
	UKUPNO DO POČETKA INTERVENCIJE	**390 s**	**510 s**	
		6 min 30 s	**8 min. 30 s**	

Prema predloženom scenariju, vidljivo je da bi od vremena dojave požara do dolaska prvog mlaza vode na požarište, moglo proteći između 6 min. 30 s i 8 min i 30 s. Obzirom da u prostoru rehabilitacijskog centra nije izveden sustav za rano otkrivanje požara, vatrodojava, vrijeme dojave požara je u trenutku kada netko od osoba uoči požar.

Vatrogasni pristupi

Građevina u kojoj će se prostor privesti konačnoj namjeni u rehabilitacijski centar dnevnog karaktera je postojeća u funkciji dugi niz godina. Sve mjere zaštite od požara su odobrene u prethodno provedenom postupku. U okviru provedenih mjera zaštite od požara su i odobreni pristupi za vatrogasna vozila i površine za operativni rad vatrogasne postrojbe. Iste površine za operativni rad su korištene i u dosadašnjoj funkciji prostora. Zahvatom na prenamjeni prostora ne utječe se na karakteristike vatrogasnih pristupa niti na površine za operativni rad. Oni ostaju u smjerovima i mjestima kako je to odobreno i kako je bilo do prenamjene prostora.

Površina za operativni rad vatrogasnih vozila zadovoljavaju uvjet od 5,5 m minimalne širine, 11 m duljine i paralelna je sa građevinom, te osigurava dohvat svih otvora vatrogasnom tehnikom.

Nosivost površina neće biti ne manja od 100 kN osovinskog pritiska. Formirana je izvan parkirališnih površina.

Značajke predvidivog načina uporabe građevine

Prostor koji se privode konačnoj namjeni će biti edukacijsko rehabilitacijski centar za osobe koje boluju od cerebralne paralize. U prostoru će se organizirati radionice, terapijski sadržaji, edukacija, druženja te ostale aktivnosti po potrebi polaznika sukladno mogućnosti centra. Radne aktivnosti su u

dnevnom terminu. Aktivnosti se mogu organizirati i u večernjim satima, tribine, predavanja, savjetovanja, druženja i sl.

Značajke načina nastanka i širenja požara

Obzirom na namjenu građevine, edukacijsko rehabilitacijske aktivnosti, može se pretpostaviti da se požar može pojaviti kao rezultat neispravnog elektrostroja, aparata ili instalacija, neodgovornog ponašanja i pušenja, korištenja grijalice, prilikom pripremanja toplih napitaka i sl.. Za početnu fazu pojave i razvoja požara dovoljno je djelovanje aparatom za početno gašenje požara.

Pretpostavit će se da se požar pojavi u prostoru čajne kuhinje. Obzirom na karakter gorivog materijala u prostoru, drveno-metalni namještaj, police, oprema, požar koji bi se dogodio u prostoru bi, prema razvoju požara, bio požar srednje brzine razvoja, karakterističan za razvoj požara u stambenim prostorima, i razvijao bi se brzinom od 0,01172 kW/s^2 (prema t^2-modelu). Za takvu vrstu razvoja požara, prema svjetski priznatim statistikama, vrijeme razvoja do snage 1 MW je 300 sekundi. Brzina razvoja požara te vrste je 30-50 cm/min.

Analiza širenja požara

Obzirom na karakter gorivih materijala koji je približno isti u svim prostorima, drveni namještaj, strojevi i aparati, pretpostavlja se da bi se požar u bilo kojem dijelu građevine širio po istim zakonitostima i razvijao se kao požar srednje brzine razvoja.

Uzroci požara mogu biti vrlo različiti i požar u bilo kojem prostoru bi se širio kao požar zatvorenog prostora sa svim njegovim fazama i karakteristikama. Ako se nitko nebi našao u blizini da ga pogasi ručnim aparatom u početnoj fazi razvijao bi se dok bi u prostoru bilo gorive materije.

Rehabilitacijski centar je jedinstveni prostor i jedan požarni odjeljke, sektor. Požar koji bi se pojavio u bilo kojem dijelu prostora bi se proširio po cijelom prostoru i svim dijelovima. Za vjerovati je da bi požar ostao u prostoru i nebi se proširio na ostali dio građevine. Namještaj i oprema bi bila uništena. Obzirom na materijale od kojih je građevina izvedena i požarno odvajanje predmetnog dijela prostora od ostatka građevine požar nebi trebao ugroziti ostatak građevine. Kako je vrijeme dolaska vatrogasne postrojbe kratko nosiva konstrukcija građevine nebi trebala biti ugrožena.

Značajke načina napuštanja odnosno spašavanja osoba iz građevine

Sukladno primijenjenom Pravilniku jedinična potreban širina evakuacijskih izlaza za prostor zdravstvene skrbi bez sprinklera za horizontalne izlaze je 13 mm/osobi

Predmetni prostor edukacije i rehabilitacije je u prizemlju postojeće građevine, na nivou terena. Za slučaj potrebe evakuacije korisnici prostora se evakuiraju kroz dvoja vrata na nivo terena. Vrata na istočnoj strani su svijetle širine 100 cm i vode u otvoreni prostor. Na južnoj strani dvorane su vrata svijetle širine 150 cm i također vode u otvoreni prostor. Osobe koje se zateknu u prostorima na galerijskom dijelu, uredu ili radnom prostoru na galeriji, koji je od nivoa centralne dvorane uzvišeno 1 m stubištem svijetle širine 90 cm silaze na nivo dvorane i kroz izlazna vrata izlaze u otvoreni prostor. Osobe koje su u kolicima podiznom platformom se spuštaju na nivo dvorane i izlaze u otvoreni prostor. Vrata na prostoru dvorane su raspoređena dijagonalno po obodu dvorane.

Ukupna širina putova evakuacije, vrata na putovima evakuacije, je 250 cm. Sukladno jediničnoj potrebno širini putova evakuacije kroz vrata na dvorani se može evakuirati 192 osobe. Brave na vratima na putovima evakuacije će biti sukladne normi HRN EN 179.

Obzirom na pretpostavljeni i planirani broj osoba u prostoru sve osobe koje budu prisutne u prostoru bi se trebale sigurno evakuirati.

Svi putovi evakuacije iz prostora građevine će uvijek biti slobodni i nezakrčeni. Na putovima evakuacije neće biti gorivih materija. Izlazni putovi iz predmetne građevine će biti označeni uočljivim znakovima standardiziranim prema HRN ISO 7010.



Slika 1: *Piktogrami za označavanje evakuacijskih izlaza prema HRN ISO7010*

Tehničko rješenje očuvanja nosivosti konstrukcije građevine i granica požarnih sektora

Otpornost na požar nosivih konstrukcija stambene građevine odredit će se sukladno Pravilnik o otpornosti na požar i drugim zahtjevima koje građevine moraju zadovoljiti u slučaju požara (NN 29/14, 87/15).

Prema podjeli građevine u podskupine prema zahtjevnosti zaštite od požara postojeća građevina u se može razvrstati u podskupinu 5 (ZPS 5).

Predmetni prostor obuhvata u cilju privođenja konačnoj namjeni prostora će se od ostalih dijelova građevine odvojiti pregradama otpornim na požar ne manje od 90 minuta, izraženo kao REI 90.

Strop iznad dijela prostora koji je u prostoru građevine će biti otporan na požar ne manje od 90 minuta izraženo kao REI 90.

Krovna konstrukcija niže građevine koja se privodi konačnoj namjeni, gornja deka, na udaljenosti 5 m od konstrukcije osnovne građevine kojoj pripada će biti otpornosti na požar ne manje od 90 minuta, izraženo kao EI 90. ostali dio deke može biti otporan na požar ne manje od 60 minuta izraženo kao R60.

Radi sprječavanja horizontalnog prenošenja požara preko prozora i drugih otvora na pročelju zgrade, lijevo i desno od sredine zida koji je na granici požarnog odjeljka izvedeni se zidovi iste otpornosti na požar kao i zid na granici požarnog odjeljka, svaki u širini od najmanje 1,00 metar ili jednostrano na jednu stranu tako da ukupna dužina iznosi 2,00 metra.

Kod dijela zgrade razvedenog tlocrta gdje se požarni odjeljci spajaju pod kutom jednakim ili manjim od 135º, radi sprječavanja horizontalnog prijenosa požara iz jednog požarnog odjeljka na drugi preko kutnog spoja, izgrađen je zid iste otpornosti na požar kao i zid na granici požarnog odjeljka u duljini od 5,00 metara mjereno od unutarnjeg kuta u kojem se spajaju požarni odjeljci.

U prostoru građevine u kojoj je prostor koji se privodi konačnoj namjeni nosivi i konstruktivni dijelovi se ne diraju i oni ostaju u obliku kako su odobreni.

Krovni pokrov gornje ploče, ravnog krova, iznad dijela građevine koji je istaknut izvan osnovne građevine se zamjenjuje novom hidro i termo izolacijom.

Ravni krov ako se izvodi sa gornjim slojem debljine od najmanje 5 cm šljunka ili istovrijednog materijala izolacija (hidroizolavija i slično) će biti u klasi reakcije na požar ne manje od D a toplinska izolacija će se izvesti u klasi A2.

Ako se ne izvodi bez sloja šljunka tada će izolacija biti u klasi reakcije ne požar BKROV (t1) a toplinska izolacija u klasi B.

Unutarnji završni slojevi

Unutarnje zidne obloge i završni slojevi, izuzimajući evakuacijske putove, će se izvesti kao klasificirani sustav od materijala ne manje od D klase reakcije na požar.

Ako se izvodi od klasificiranih komponenti tada će obloge biti u klasi reakcije na požar ne manje od C ili B a izolacija ne manje od klase reakcije B ili C.

Unutarnje zidne obloge i završni slojevi, u evakuacijskim putovima ako se izvode kao klasificirani sustav će biti ne manje od A2 klase reakcije na požar.

Ako se izvode od klasificiranih komponneti tada će obloge biti u klasi reakcije na požar ne manje od A2 ili B, podkonstrukcija će biti u klasi ne manje od A2 a izolacija će biti u klasi ne manje od A2 ili B klase reakcije na požar.

Unutarnji završni slojevi zida unutar evakuacijskih putova u hodnicima će biti u klasi reakcije na požar B-s1,d0.

Podne obloge u hodnicima na evakuacijskim putovima će se izvesti od materijala klase reakcije na požar ne manje od A2fl.

Podne konstrukcije ako se izvode kao klasificirani sustav izvest će se od materijala reakcije na požar klase B.

Ako se izvodi od klasificiranih komponenti tada će nosivi dio biti u klasi reakcije na požar ne manje od B a izolacijsk sloj ne manje od klase reakcije na požar klase B ili C.

Konstrukcije ispod neobrađene stropne ploče uključujući i pričvršćenja izuzev stropne obloge ako se izvodi od klasificiranih komponenti tada će biti ne manje od D-d0 klase reakcije na požar.

Ako se izvodi od klasificiranih komponenti tada će podkonstrukcija biti u klasi A2 reakcije na požar, izolacijski sloj B-d0 ili D-d0 klase reakcije na požar a obloga ili spušteni strop u klasi reakcije na požar ne manje od C-d0 ili B-d0.

Stropne obloge na evakuacijskim putovima u hodnicima će biti klase reakcije na požar ne manje od B-s1,d0 a na stubištu A-s1, d0.

Ako se u prostoru budu izvodili ventilacioni kanali cjevovodi, koji će se izvoditi u prostoru, će biti izvedeni od negorivih materijala klase A1 ili A2, s1 d0 prema HRN DIN 4102 dio 1 ili HRN EN 13501-1.

Završni slojevi pročelja

Pročelja građevine, fasada, su izvedena i odobrena u prethodno provedenim postupcima. Ovim zahvatom u prostoru se pročelja ne diraju. Pročelja ostaju u dosadašnjem stanju.

Tehničko rješenje sprječavanja širenja vatre i dima unutar građevine

U cilju sprječavanja širenja eventualnog požara stambena građevina je podijeljena na požarne sektore sukladno zahtjevima primijenjenih Pravilnika i smjernica u prethodno provedenom postupku. Prostor koji se privodi konačnoj namjeni će se izvesti kao posebni požarni odjeljak. Detaljna podjela na požarne odjeljke, sektore, dana je u grafičkim prilozima i u donjoj tablici.

Otpornost na požar odabranih konstrukcija na granicama požarnih odjeljaka, sektora, dokazat će se za tipske konstrukcije hrvatskim certifikatom prema hrvatskoj normi HRN EN 13 501-1, HRN DIN 4102/2 ili će biti dokazana proračunom u projektu statike prema odgovarajućem EUROCOD-om.

Tablica 1: *Pregled požarnih sektora sa požarnim opterećenjem i potrebnim brojem vatrogasnih aparata za stambenu zgradu*

Naziv	Sadržaj	Površina (m^2)	Požarno opterećenje (MJ/m^2)	Požarna opasnost	Broj JG	Broj aparata 15JG/S 9 12JG/S6
		PRIZEMLJE				
R	rehabilitacija	164	300	srednja	24	2 x S6

NAPOMENA: Sukladno normi EN3-7: S6 = 12JG, S9 = 15 JG

Tehničko rješenje mobilne opreme za gašenje požara

Za gašenje požara predviđene su slijedeće instalacije i oprema:
– Vanjska hidrantska mreža
– Aparati za početno gašenje požara

Vanjska hidrantska mreža

Građevina je izvedena u urbaniziranom dijelu Zagreba u kojem je izvedena kompletna infrastruktura. Građevina će se štititi vanjskom hidrantskom mrežom u sklopu uličnog gradskog vodovoda. Vanjska hidrantsku mrežu čine postojeći podzemni i nadzemni ulični hidranti koji su izvedeni i odobreni u prethodno provedenom postupku. Za potrebe gašenja požara vanjskom hidrantskom mrežom osigurane su količine vode, sukladno tada važećem Pravilniku, za definirano požarno opterećenje cijele građevine. Za potrebe gašenja prostora koji se privodi konačnoj namjeni od 300 MJ/m^2 i površinu etaže do 160 m^2, osigurat će se količina vode od 600 l/min, odnosno 10 l/sec., uz tlak ne manji od 250 kPa unutar ukupne količine vode potrebne za cijelu građevinu. Opskrba vodom za gašenje vanjskom hidrantskom mrežom će se osigurati u trajanju ne manjem od 2 sata.

Hidranti vanjske hidrantske mreže je udaljen od građevine ne više od 80 m niti manje od 5 m, koliko je dozvoljeno primijenjenim Pravilnikom.

Količina vode potrebna za gašenje požara u cijeloj građevini se privođenjem namjeni ovoga prostora ne mijenja.

Aparati za početno gašenje požara

Broj aparata u požarnom sektoru je dan u gornjoj tablici i grafičkim prilozima, a razmještaj aparata u prostoru će biti definiran sukladno funkcionalnosti u skladu sa pravilnikom kad objekt bude u uporabi. Aparati će se postaviti tako da su uvijek i u svako vrijeme dostupni svim korisnicima prostora.

Osnovni aparat će biti ručni aparat za gašenje prahom 9JG/S9 za klase požara A, B i C, sukladno normi HRN EN 2. Zbog raznolikosti populacije korisnika prostora rehabilitacije, žene i populacija slabijih zdravstvenih i motoričkih mogućnosti, kao osnovni aparat će se primijeniti aparat S6/12JG. Mjesto postavljanja vatrogasnog aparata u prostorijama čija je površina veća od 50 m² označava se naljepnicom.

Aparati koji će se iz funkcionalnih razloga vješati na zid postavljat će se tako da je ručica aparata na visini ne višoj od 1,5 m.

Mjesto postavljanja vatrogasnog aparata označava se naljepnicom sukladno važećoj hrvatskoj normi EN 7010:2013.

Naljepnica mora biti obojena pretežito bojom RAL 3000, i mora biti postavljena dovoljno visoko da njenu uočljivost ne ometa sadržaj prostora, a sve sukladno odredbama čl. 15. Pravilnika o vatrogasnim aparatima (N.N. 101/11, 74/13).

Da bi bili stalno u funkciji aparati će se redovito održavati sukladno važećim propisima.

Tehničko rješenje elektro instalacija

Prostor koji je predmet zahvata je spojen na javnu gradsku elektrodistributivnu mrežu. Napajanje je izvedeno kabelom propisanog presjeka sukladno angažiranoj snazi. Svi električni vodovi položeni su tako da su zaštićeni od mogućih mehaničkih oštećenja i drugih štetnih utjecaja. Za sprječavanje struje kratkog spoja predviđena je zaštita osiguračima propisane električne veličine, a zavisno od presjeka vodiča i opterećenja strujnog kruga.

Priključak ostaje isti a instalacije će se prilagoditi novoj namjenu prostora.

Kabeli panik rasvjete, ukoliko se ista ne napaja lokalnim baterijama nego centralno, biti će otporni na požar najmanje 90 minuta, E 90.

Tehničko rješenje panik rasvjete

U prostoru evakuacijskih putova, na izlazu iz polivalentne dvorane, će se postaviti sigurnosna rasvjeta. Sigurnosnu rasvjetu će činiti panik rasvjeta koja će se postaviti na cijelom putu evakuacije. Panik rasvjeta se uključuje u slučaju akcidenta i isključenja mrežnog napajanja. Osvjetljavat će put evakuacije sa ne manje od 1 lux-a na sredini poda evakuacijskog puta. Napajanje panik rasvjete će biti preko sigurnog izvora napajanja, UPS-a, ili će imati integriran lokalni izvor napajanja. Panik rasvjeta će za slučaj potrebe osvjetljavati put evakuacije u trajanju ne manjem od 1,5 sat odnosno 90 minuta.

Panik rasvjeta će rasvjetljavati sustave za gašenje požara, aparate za ručno gašenje požara.

Tehničko rješenje sustava za isključenje napajanja električnom energijom

Električna instalacija je na jedinstvenom sustavu napajanja građevine električnom energijom. Na ulazu u građevinu je izvedena sklopka za isključenje napajanja električnom energijom, tipkalo. Razbijanjem zaštitnog stakla na kućištu tipkala aktivira se sklopka koja cijeli sustav napajanja električnom energijom ostavlja bez napona. U GRO-u toga stubišta postoji mogućnost isključivanja cijele građevin, ili toga dijela, sa mrežnog napajanja grebenastom ili sličnom sklopkom.

Na sustavu isključenja napajanja je spojen i dio prostora koji se privodi konačnoj namjeni, kako je to bilo i u dosadašnjoj funkciji prostora. Za slučaj da se sustav isključenja u toku prilagodbe instalacija dira vratit će se u prvobitno funkcionalno stanje.

Tehničko rješenje gromobranske instalacije

Građevina se od neželjenih atmosferskih pražnjenja štiti gromobranskom instalacijom te je tim sustavom štićen i prostor koji se privodi konačnoj namjeni. Gromobranska instalacije je projektirana prema namjeni građevine i stupnju opasnosti i odobrena je u prethodno provedenom postupku. Na fasadi je izvedeno mjerno mjesto i spoj na nadzemni dio instalacije. Na gromobransku instalaciju, sustav za izjednačavanje potencijala, su spojeni svi metalni dijelovi građevine na krovu, fasadi građevine, i u prostoru boravišnih jedinica.

U koliko se u toku rada na električnim instalacijama bude dirao sustav izjednačavanja potencijala, uzemljenje, u prostoru koji se privodi konačnoj namjeni, sustav će se vratiti u prvobitnu funkciju a njegova funkcija ispitati.

Tehničko rješenje grijanja građevine

Građevina je priključena na toplovodni sustav grada. Prostor koji se privodi konačnoj namjeni je spojen na jedinstven sustav grijanja cijele građevine.

Ogrijevna tijela su radijatori koji se ne diraju kako su bili postavljeni u prethodnoj namjeni prostora.

ISKAZ PROCIJENJENIH TROŠKOVA GRAĐENJA

Građevinsko-obrtnički radovi	920.000,00
Strojarski radovi	190.000,00
Elektrotehnički radovi	120.000,00
Vartikalna podizna platforma	85.000,00
	1.315.000,00

Ukupni troškovi gradnje obrađeni ovim glavnim projektom se procjenjuju na 1.315.000,00 kn (bez PDV-a) i uključuju troškove materijala i radne snage.



Projektant arhitektonskog projekta: _____

POSEBNI TEHNIČKI UVJETI GRADNJE I GOSPODARENJE OTPADOM

UVOD

Ovim glavnim projektom predviđa se adaptacija prostora u prizemlju, na način modernizacije prostora bez promjene namjene, lokacijskih uvjeta, bitnih zahtjeva za građevinu .

ZAŠTITA OKOLIŠA

Pri izvođenju radova ne smije se narušiti stabilitet postojeće zgrade kao ni postojećeg pristupa niti ugroziti sigurnost sudionika u prometu. Isto tako, neće se narušiti postojeći režim odvodnje površinskih, procjednih i podzemnih voda na javnoj površini.

Zaštita okoliša od otpadnih voda osigurana je odvodnjom otpadnih voda na sanitarno-higijenski način u skladu s uvjetima komunalnog poduzeća.

Na građevnoj čestici će postoje kontejneri za zbrinjavanje otpada, a prazne se u suradnji s komunalnom službom.

SANACIJA OKOLIŠA GRADILIŠTA

OPIS LOKACIJE

Prostor se nalazi u prizemlju stambene zgrade .

ORGANIZACIJA GRADILIŠTA

Budući prostor gradilišta zauzeti će dio prostora u postojećoj stambenoj zgradi.

S obzirom na manji obujam radova, svi potrebni sadržaji za odvijanje gradnje kao što je deponija materijala, smještaj pomoćnih i proizvodnih pogona, skladišta materijala i objekata za smještaj radnika, mogu se smjestiti na građevnoj čestici i unutar same predmetne jedinice.

Mehanizacija i oprema koja će se dopremiti na gradilište, služiti će isključivo za izvođenje predmetnih radova i po završetku istih, ukloniti će se s gradilišta.

Izvođač radova, dužan je poduzeti mjere za sigurnost građevine, radova, opreme, materijala, radnika, prolaznika, prometa, susjednih objekata i okoline, te je odgovoran za štete nanesene trećim osobama koje nastanu tijekom odvijanja gradnje u objektu.

Eventualni višak građevinskog materijala potrebno je odvesti na gradski deponij. Po završetku radova, okoliš objekta će se očistiti od eventualnog onečišćenja i obvezatno dovesti u stanje prije početka gradnje.

Izvođač će s gradilišta također odstraniti sav neupotrebljivi materijal, mehanizaciju i sve preostale predmete, urediti i očistiti okolinu građevine te parcelu dovesti u prijašnje stanje.

Projektant:

Alena Rosandić-Vujnović, dipl.ing.arh.



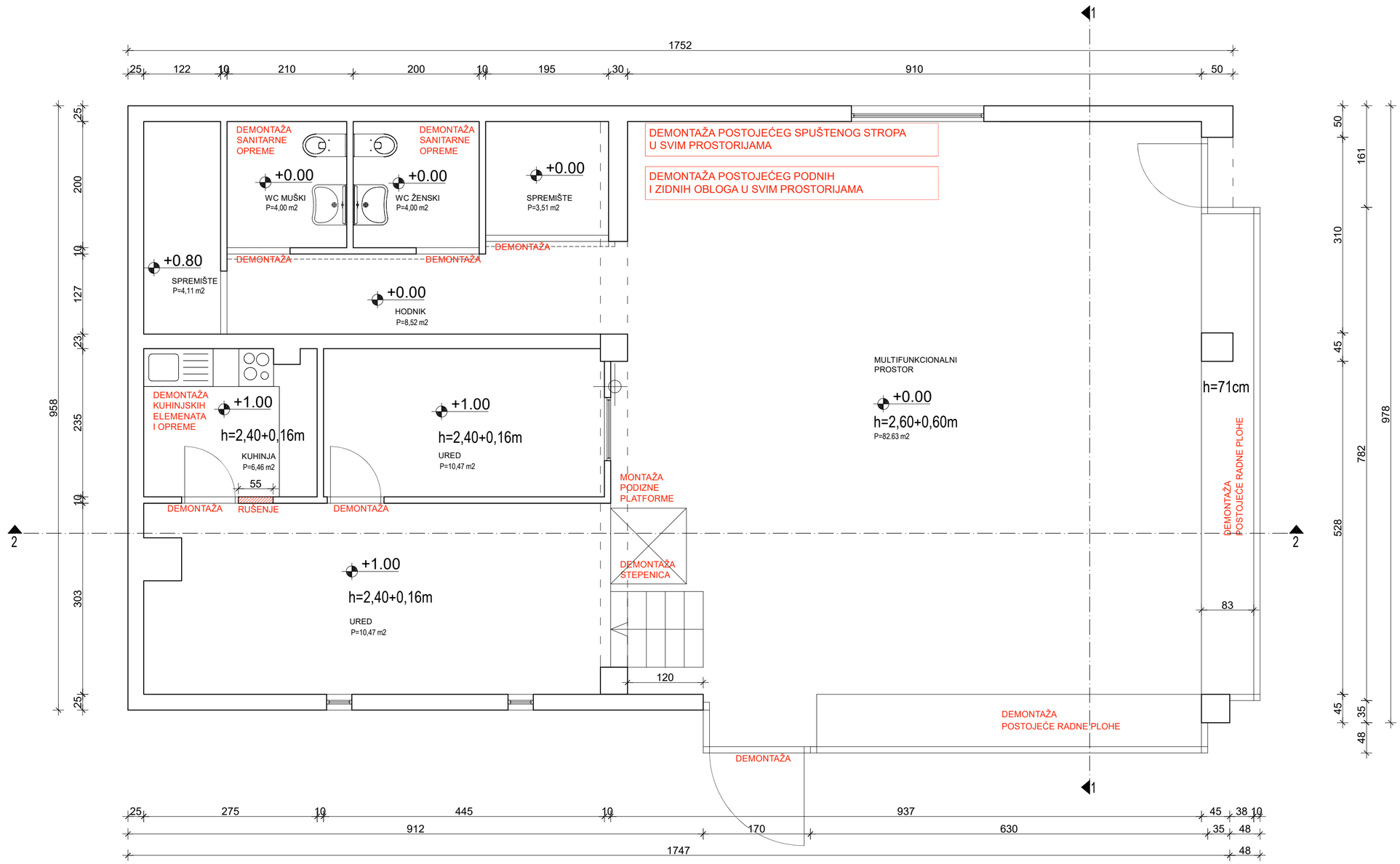

PROJEKTANT: Alena Rosandić-Vujnović, dipl.ing.arh.	INVESTITOR: DRUŠTVO OSOBA S CEREBRALNOM I DJEČJOM PARALIZOM – CeDePe ZAGREB
	GRAĐEVINA: PODRUŽNICA SLOBOŠTINA
	RAZINA OBRADE: GLAVNI PROJEKT
	SADRŽAJ: **TLOCRT PRIZEMLJA - postojeće stanje**
VRSTA PROJEKTA: **ARHITEKTONSKI PROJEKT**	DATUM: 09/2019. · MJERILO: 1:50 · LIST/LISTOVA: 1/15
	ZOP: SI-2019-06 · BROJ PROJEKTA: SI-2019-06

ALENA ROSANDIĆ-VUJNOVIĆ dipl.ing.arh. OVLAŠTENA ARHITEKTICA A 2710

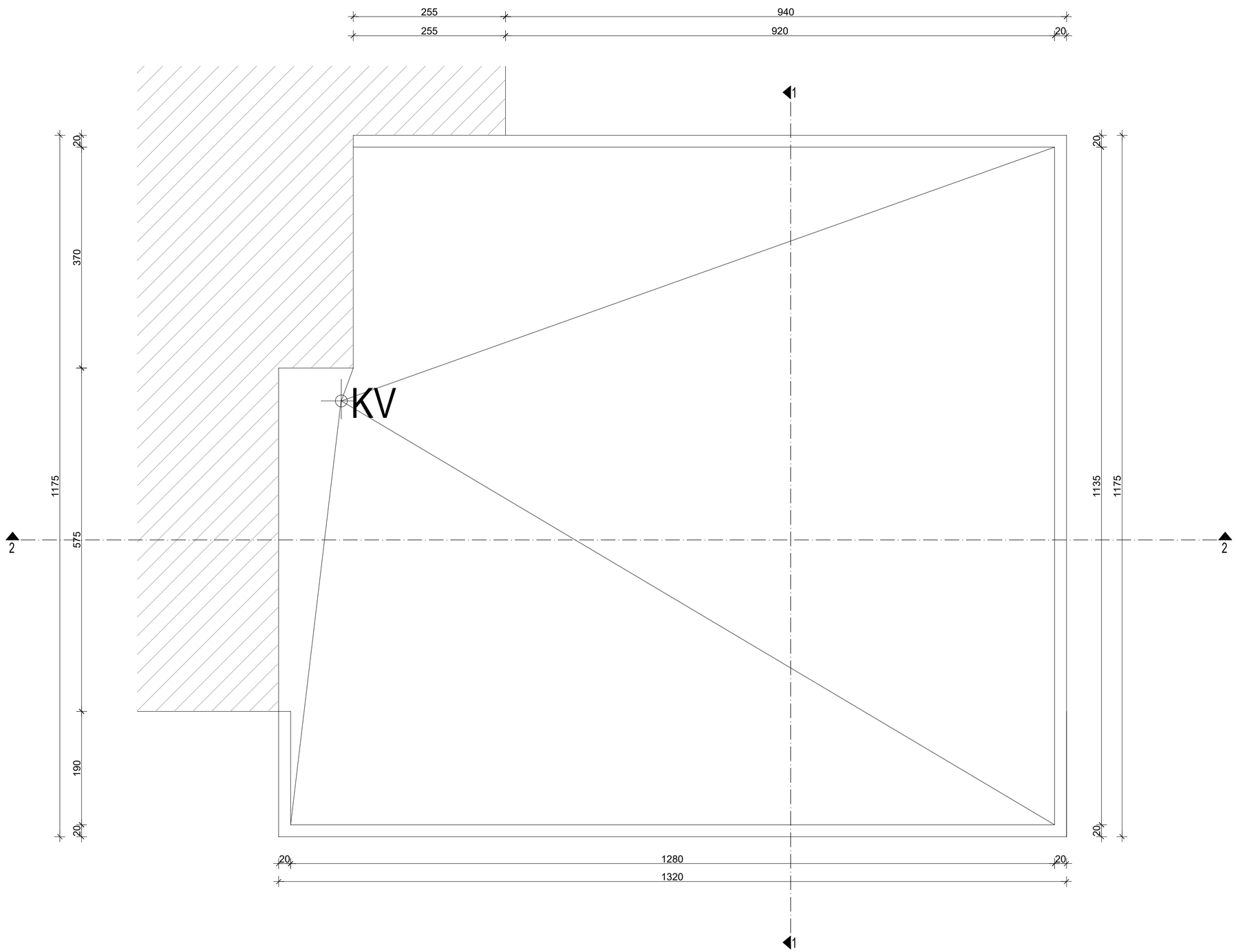

	INVESTITOR: DRUŠTVO OSOBA S CEREBRALNOM I DJEČJOM PARALIZOM – CeDePe ZAGREB
	GRAĐEVINA: PODRUŽNICA SLOBOŠTINA
PROJEKTANT: Alena Rosandić-Vujnović, dipl.ing.arh.	RAZINA OBRADE: GLAVNI PROJEKT
ALENA ROSANDIĆ-VUJNOVIĆ dipl.ing.arh. OVLAŠTENA ARHITEKTICA A 2710	SADRŽAJ: **TLOCRT KROVA - postojeće stanje**

VRSTA PROJEKTA:	DATUM:	MJERILO:	LIST/LISTOVA:
ARHITEKTONSKI PROJEKT	09/2019.	1:50	2/15
	ZOP: SI-2019-06	BROJ PROJEKTA:	SI-2019-06

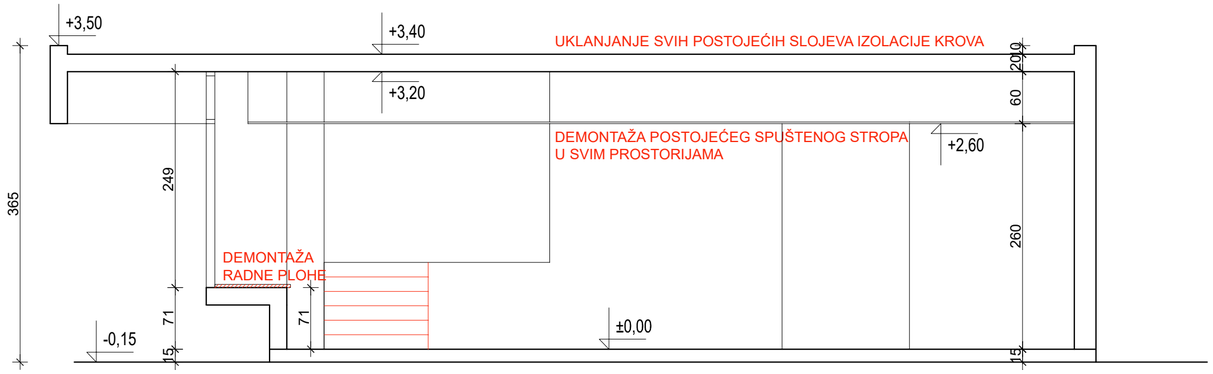

PRESJEK 1-1

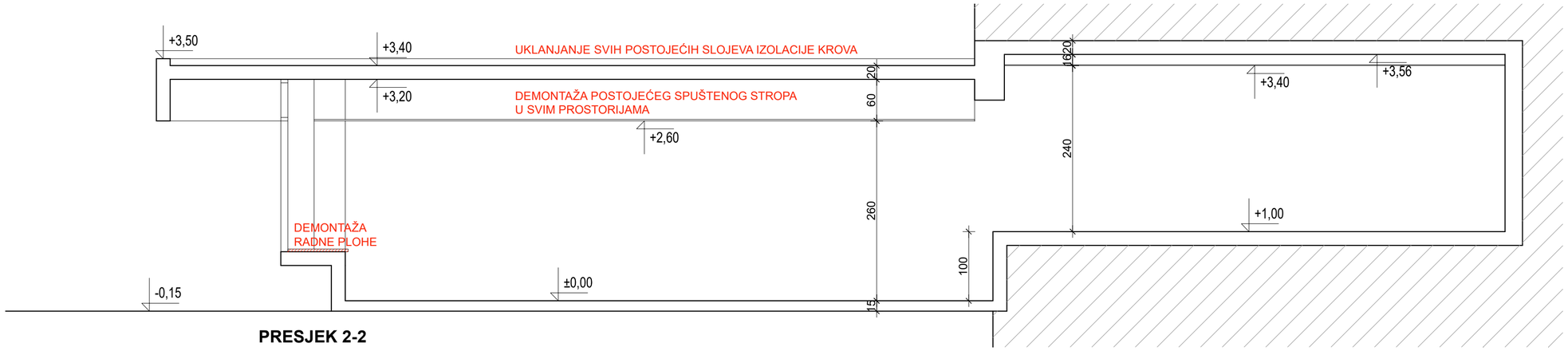

PRESJEK 2-2

PROJEKTANT: Alena Rosandić-Vujnović, dipl.ing.arh.	INVESTITOR: DRUŠTVO OSOBA S CEREBRALNOM I DJEČJOM PARALIZOM – CeDePe ZAGREB
	GRAĐEVINA: PODRUŽNICA SLOBOŠTINA
	RAZINA OBRADE: GLAVNI PROJEKT
	SADRŽAJ: **PRESJECI - postojeće stanje**
VRSTA PROJEKTA: **ARHITEKTONSKI PROJEKT**	DATUM: 09/2019. · MJERILO: 1:50 · LIST/LISTOVA: 3/15
	ZOP: SI-2019-06 · BROJ PROJEKTA: SI-2019-06

ALENA ROSANDIĆ-VUJNOVIĆ
dipl.ing.arh.
OVLAŠTENA ARHITEKTICA
A 2710

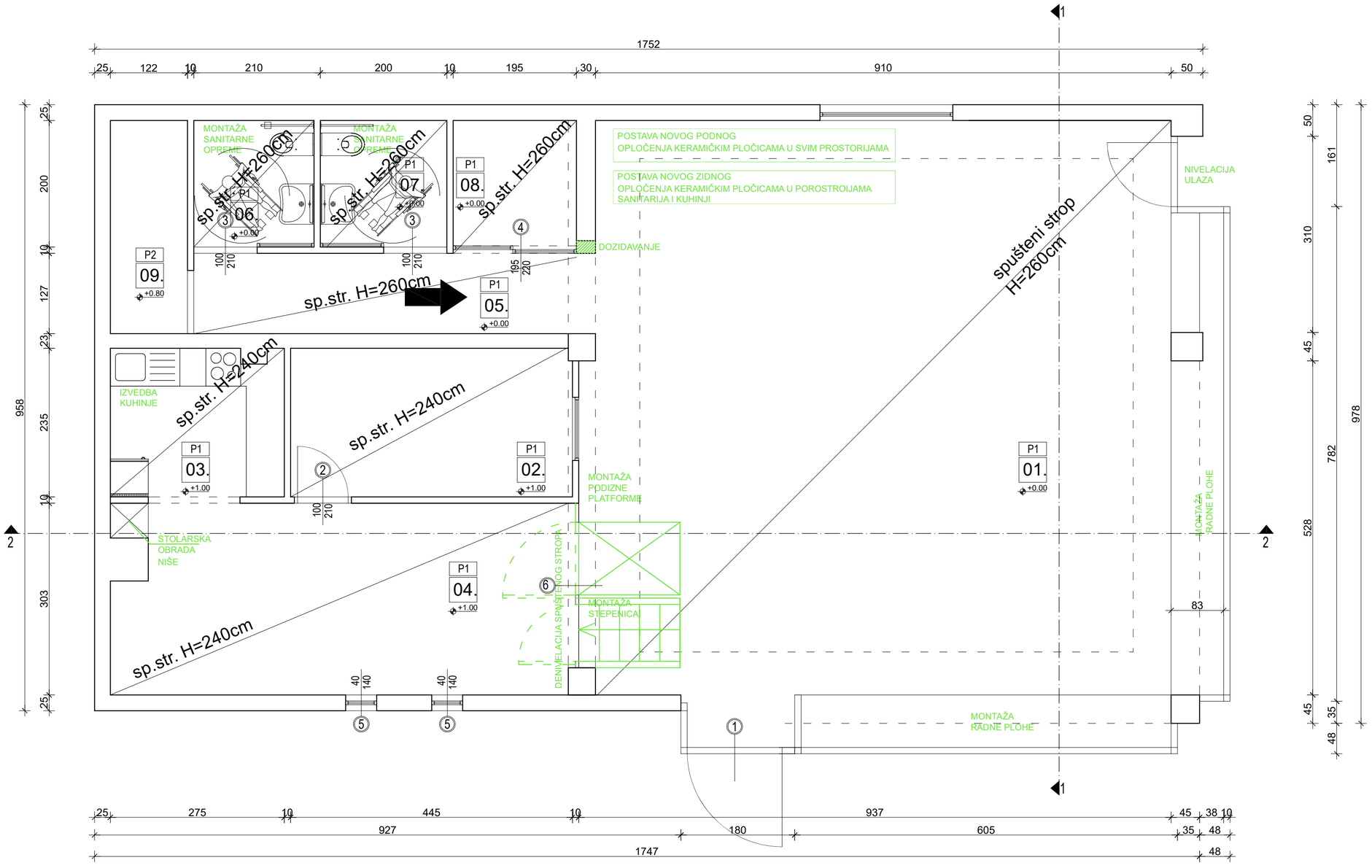

01. MULTIFUNKC. PR. keramičke pločice P=82,63m2	02. URED keramičke pločice P=2,92 m2	03. KUHINJA keramičke pločice P=6,46 m2
04. URED keramičke pločice P=10,47 m2	05. HODNIK keramičke pločice P=8,52 m2	06. SANITARIJE M keramičke pločice P=4,00 m2
07. SANITARIJE Ž keramičke pločice P=4,00 m2	08. SPREMIŠTE keramičke pločice P=4,00 m2	09. SPREMIŠTE PVC P=4,11 m2

P1-PODNE PLOČICE
- ker.pločice po izboru investirora
- masa za fugiranje
- sokl visine 8 cm

P2-PVC PODNA OBLOGA

PROJEKTANT:
Alena Rosandić-Vujnović, dipl.ing.arh.

ALENA ROSANDIĆ-VUJNOVIĆ dipl.ing.arh. OVLAŠTENA ARHITEKTICA A 2710

INVESTITOR: DRUŠTVO OSOBA S CEREBRALNOM I DJEČJOM PARALIZOM – CeDePe ZAGREB

GRAĐEVINA: PODRUŽNICA SLOBOŠTINA

RAZINA OBRADE: GLAVNI PROJEKT

SADRŽAJ: **TLOCRT PRIZEMLJA - novo stanje GRAĐEVINSKI ZAHVAT**

VRSTA PROJEKTA:	DATUM:	MJERILO:	LIST/LISTOVA:
ARHITEKTONSKI PROJEKT	09/2019.	1:50	4/15
	ZOP: SI-2019-06	BROJ PROJEKTA:	SI-2019-06

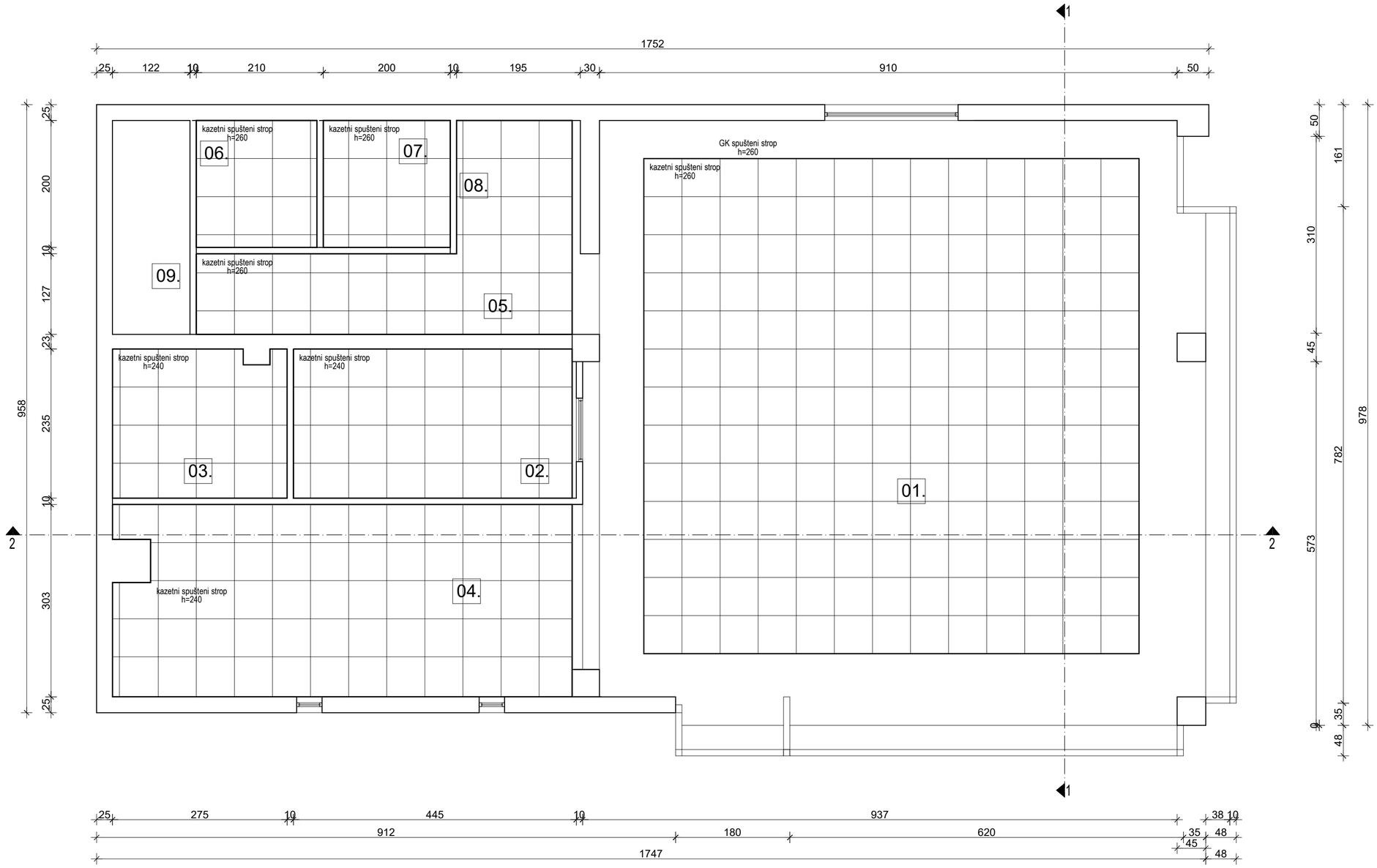

PROJEKTANT:
Alena Rosandić-Vujnović, dipl.ing.arh.

ALENA ROSANDIĆ-VUJNOVIĆ
dipl.ing.arh.
OVLAŠTENA ARHITEKTICA
A 2710

INVESTITOR:
DRUŠTVO OSOBA S CEREBRALNOM I DJEČJOM PARALIZOM – CeDePe ZAGREB

GRAĐEVINA:
PODRUŽNICA SLOBOŠTINA

RAZINA OBRADE: GLAVNI PROJEKT

SADRŽAJ:
TLOCRT SPUŠTENOG STROPA
novo stanje

VRSTA PROJEKTA:	DATUM:	MJERILO:	LIST/LISTOVA:
ARHITEKTONSKI PROJEKT	09/2019.	1:50	5/15
	ZOP: SI-2019-06	BROJ PROJEKTA:	SI-2019-06

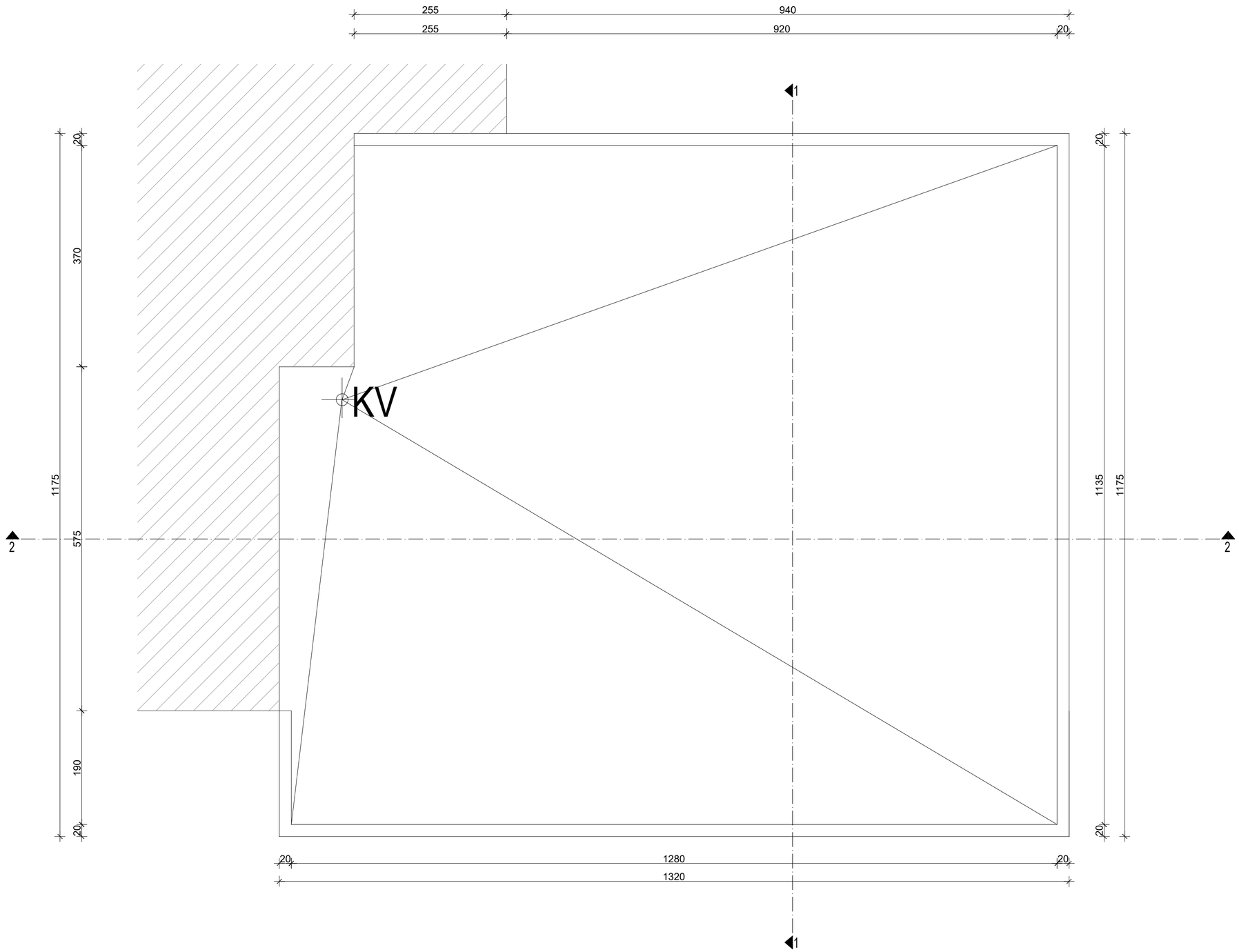

	INVESTITOR: DRUŠTVO OSOBA S CEREBRALNOM I DJEČJOM PARALIZOM – CeDePe ZAGREB
	GRAĐEVINA: PODRUŽNICA SLOBOŠTINA
PROJEKTANT: Alena Rosandić-Vujnović, dipl.ing.arh.	RAZINA OBRADE: GLAVNI PROJEKT
ALENA ROSANDIĆ-VUJNOVIĆ dipl.ing.arh. OVLAŠTENA ARHITEKTICA A 2710	SADRŽAJ: **TLOCRT KROVA - novo stanje**

VRSTA PROJEKTA:	DATUM:	MJERILO:	LIST/LISTOVA:
ARHITEKTONSKI PROJEKT	09/2019.	1:50	6/15
	ZOP: SI-2019-06	BROJ PROJEKTA:	SI-2019-06

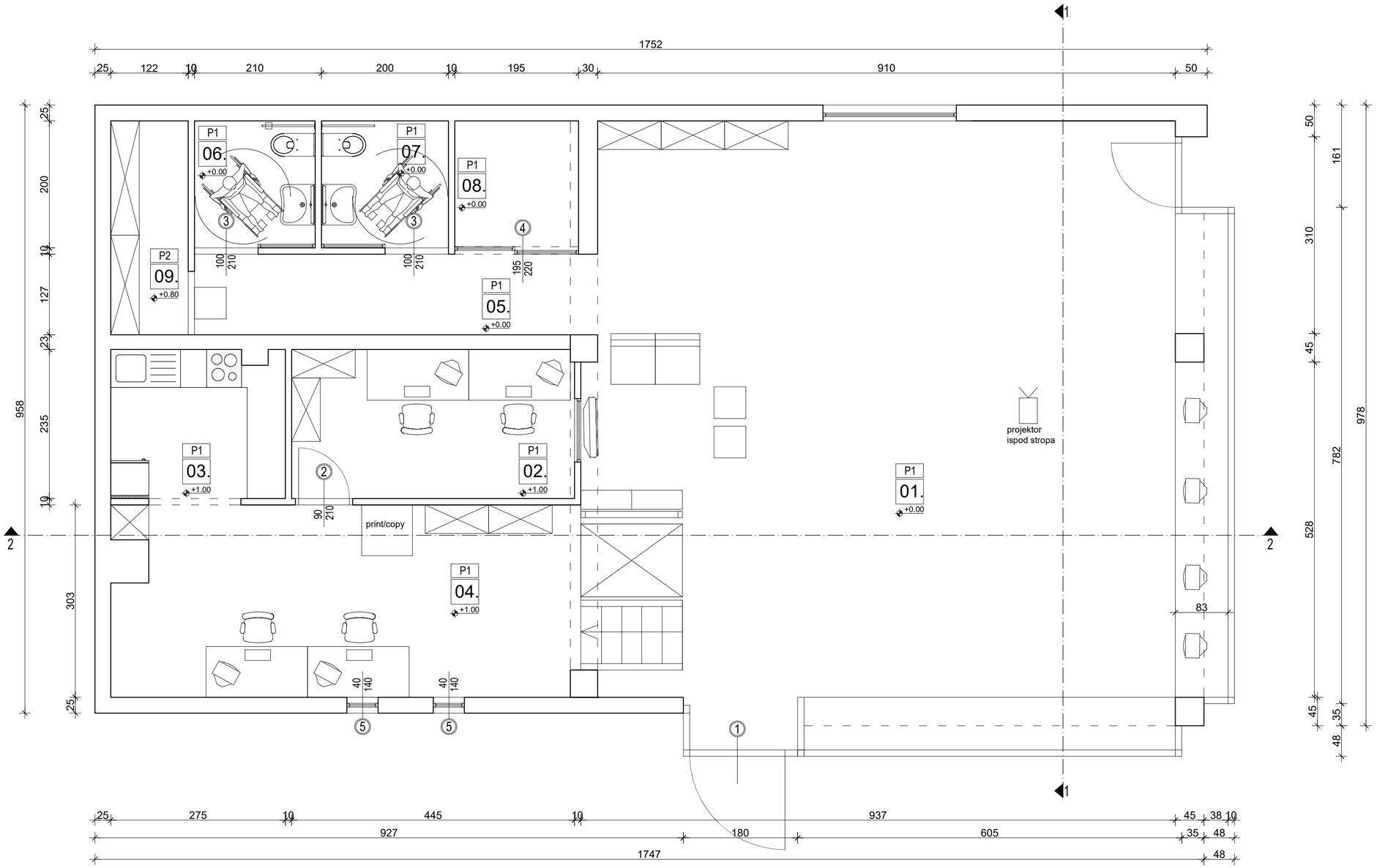

01. MULTIFUNKC. PR. keramičke pločice P=82,63m2	02. URED keramičke pločice P=2,92 m2	03. KUHINJA keramičke pločice P=6,46 m2
04. URED keramičke pločice P=10,47 m2	05. HODNIK keramičke pločice P=8,52 m2	06. SANITARIJE M keramičke pločice P=4,00 m2
07. SANITARIJE Ž keramičke pločice P=4,00 m2	08. SPREMIŠTE keramičke pločice P=4,00 m2	09. SPREMIŠTE PVC P=4,11 m2

P1-PODNE PLOČICE
- ker.pločice po izboru investirora
- masa za fugiranje
- sokl visine 8 cm

P2-PVC PODNA OBLOGA

PROJEKTANT:
Alena Rosandić-Vujnović, dipl.ing.arh.

ALENA ROSANDIĆ-VUJNOVIĆ
dipl.ing.arh.
OVLAŠTENA ARHITEKTICA
A 2710

INVESTITOR: DRUŠTVO OSOBA S CEREBRALNOM I DJEČJOM PARALIZOM – CeDePe ZAGREB

GRAĐEVINA: PODRUŽNICA SLOBOŠTINA

RAZINA OBRADE: GLAVNI PROJEKT

SADRŽAJ: **TLOCRT PRIZEMLJA - novo stanje**
DISPOZICIJA OPREME I NAMJEŠTAJA

VRSTA PROJEKTA:	DATUM:	MJERILO:	LIST/LISTOVA:
ARHITEKTONSKI PROJEKT	09/2019.	1:50	7/15
	ZOP: SI-2019-06	BROJ PROJEKTA:	SI-2019-06

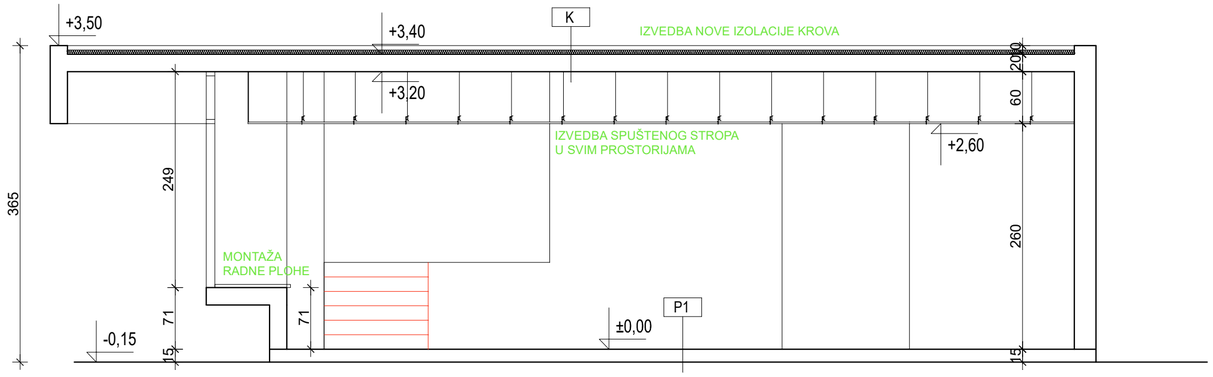

PRESJEK 1-1

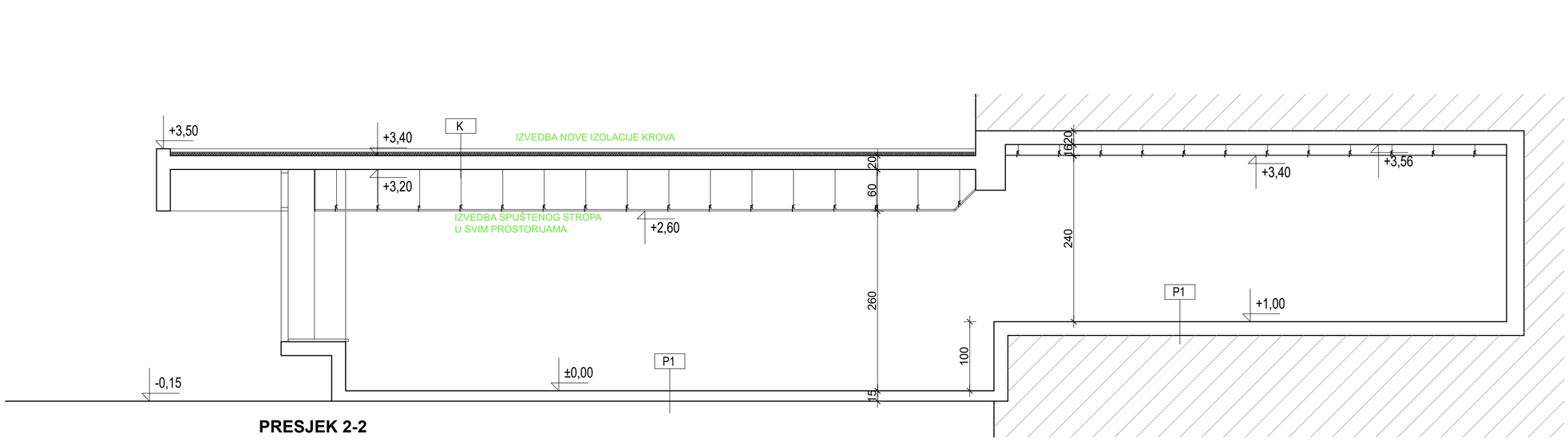

PRESJEK 2-2

PROJEKTANT: Alena Rosandić-Vujnović, dipl.ing.arh.	INVESTITOR: DRUŠTVO OSOBA S CEREBRALNOM I DJEČJOM PARALIZOM – CeDePe ZAGREB
	GRAĐEVINA: PODRUŽNICA SLOBOŠTINA
	RAZINA OBRADE: GLAVNI PROJEKT
	SADRŽAJ: **PRESJECI NOVO STANJE**
VRSTA PROJEKTA: **ARHITEKTONSKI PROJEKT**	DATUM: 09/2019. · MJERILO: 1:50 · LIST/LISTOVA: 8/15
	ZOP: SI-2019-06 · BROJ PROJEKTA: SI-2019-06

ALENA ROSANDIĆ-VUJNOVIĆ
dipl.ing.arh.
OVLAŠTENA ARHITEKTICA
A 2710

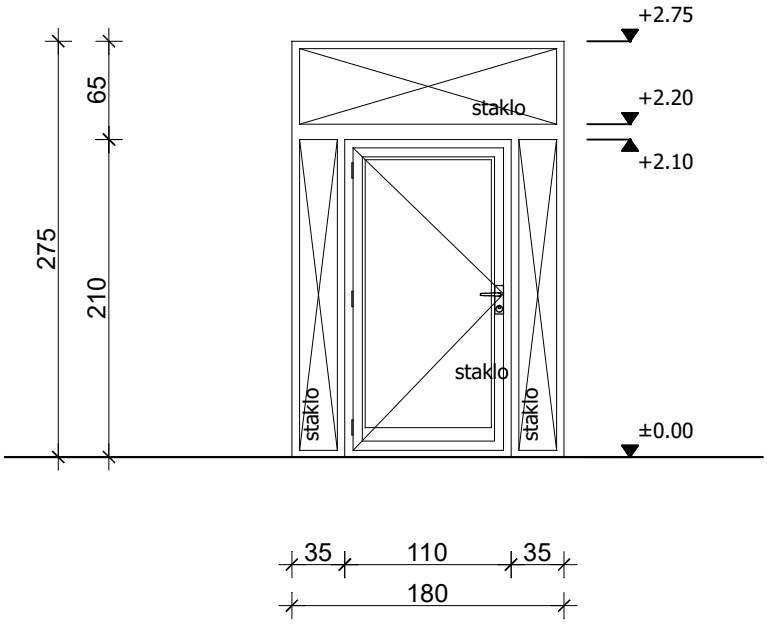

OZNAKA:	NAZIV:	DIMENZIJE GRAĐEV. OTVORA:	KOMADA I NAČIN OTVARANJA:
01	JEDNOKRILNA ULAZNA VRATA U ZGRADU S FIKSNIM NADSVJETLOM	180 x 275	1 / ZAOK/FIKSNO

VRSTA PROFILA:	Samonosivi PVC horizontalni i vertikalni pravokutni profili s prekinutim toplinskim mostom ili kvalitetom odgovarajući.
OBRADA / BOJA:	PVC/bijela
PANTE:	---
NADSVJETLO:	Fiksno
OSTAKLJENJE:	Fiksni dio: izo staklo kao 4+16+4 mm s low-e premazom, max 1,4 W/m2K Vrata: izo staklo 4+16+4 mm s low-e premazom, max 1,4 W/m2K
NAPOMENE:	Ugradnja u zoni i u okviru postojeće stolarije Ukupno max U=1,40 W/m2K Prilagoditi postojećoj stolariji!

Revizija: 0

INVESTITOR: DRUŠTVO OSOBA S CEREBRALNOM I DJEČJOM PARALIZOM

GRAĐEVINA:

PODRUŽNICA SLOBOŠTINA

RAZINA OBRADE: GLAVNI PROJEKT

PROJEKTANT:

Alena Rosandić-Vujnović, dipl.ing.arh.

ALENA ROSANDIĆ-VUJNOVIĆ
dipl.ing.arh.
OVLAŠTENA ARHITEKTICA
A 2710

SADRŽAJ:

SHEME BRAVARIJE/STOLARIJE
ST.01

STRUKOVNA ODREDNICA PROJEKTA:

ARHITEKTONSKI PROJEKT

DATUM:	MJERILO:	LIST:
09/2019.	1:50	9/15

ZOP:	OZNAKA MAPE:
SI-2019-06	SI-2019-06

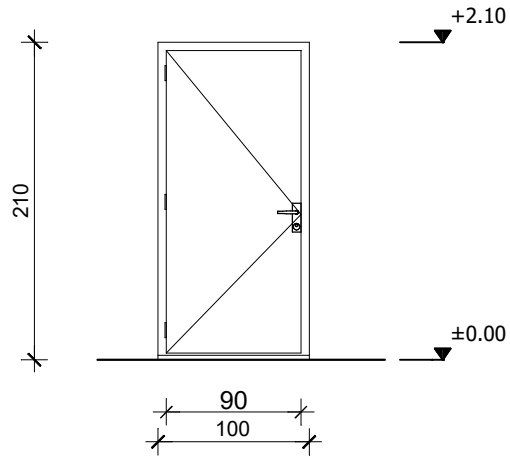

OZNAKA:	NAZIV:	DIMENZIJE GRAĐEV. OTVORA:	KOMADA I NAČIN OTVARANJA:
2	UNUTARNJA ZAOKRETNA VRATA	100 x 210	1 D ZAOKRETNA

VRSTA PROFILA:	drveni dovratnik
OBRADA / BOJA:	drvo / po izboru investitora
PANTE:	3 komada panti
ZATVARANJE:	Kvaka od nehrđajućeg čelika, kompakt cilindar brava
NAPOMENE:	Ugradnja u postojeći pregradni zid od gipskartonskih ploča Krilo od drvenih ploča obložen melamin folijom u boji po izboru investitora

Revizija: 0

INVESTITOR: DRUŠTVO OSOBA S CEREBRALNOM I DJEČJOM PARALIZOM

GRAĐEVINA: PODRUŽNICA SLOBOŠTINA

RAZINA OBRADE: GLAVNI PROJEKT

PROJEKTANT:
Alena Rosandić-Vujnović, dipl.ing.arh.

ALENA ROSANDIĆ-VUJNOVIĆ
dipl.ing.arh.
OVLAŠTENA ARHITEKTICA
A 2710

SADRŽAJ:
SHEME BRAVARIJE/STOLARIJE
ST.02

STRUKOVNA ODREDNICA PROJEKTA:
ARHITEKTONSKI PROJEKT

DATUM:	MJERILO:	LIST:
09/2019.	1:50	10/15

ZOP:	OZNAKA MAPE:
SI-2019-06	SI-2019-06

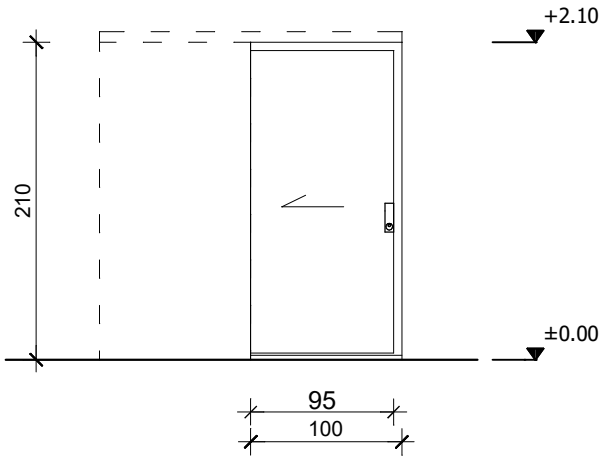

OZNAKA:	NAZIV:	DIMENZIJE GRAĐEV. OTVORA:	KOMADA I NAČIN OTVARANJA:
3	UNUTARNJA JEDNOKRILNA KLIZNA VRATA	100 x 210	1 D, 1 L /KLIZNO

VRSTA PROFILA:	drveni dovratnik
OBRADA / BOJA:	drvo / po izboru investitora
PANTE:	
ZATVARANJE:	
NAPOMENE:	Ugradnja u postojeći pregradni zid od gipskartonskih ploča Krilo od drvenih ploča obložen melamin folijom u boji po izboru investitora

Revizija: 0

INVESTITOR: DRUŠTVO OSOBA S CEREBRALNOM I DJEČJOM PARALIZOM

GRAĐEVINA: PODRUŽNICA SLOBOŠTINA

RAZINA OBRADE: GLAVNI PROJEKT

PROJEKTANT:

Alena Rosandić-Vujnović, dipl.ing.arh.

ALENA ROSANDIĆ-VUJNOVIĆ
dipl.ing.arh.
OVLAŠTENA ARHITEKTICA
A 2710

SADRŽAJ:

SHEME BRAVARIJE/STOLARIJE
ST.03

STRUKOVNA ODREDNICA PROJEKTA:

ARHITEKTONSKI PROJEKT

DATUM:	MJERILO:	LIST:
09/2019.	1:50	11/15

ZOP:	OZNAKA MAPE:
SI-2019-06	SI-2019-06

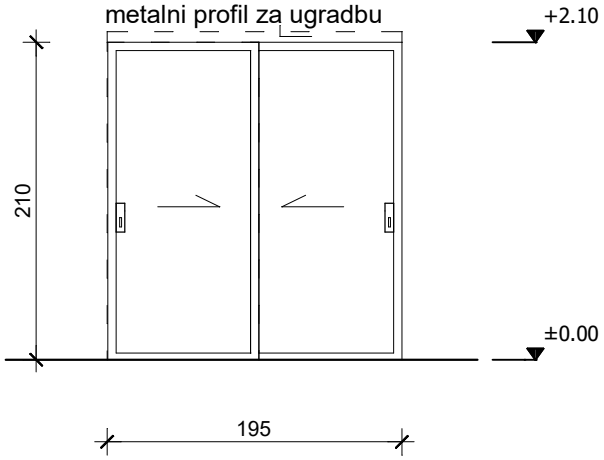

OZNAKA:	NAZIV:	DIMENZIJE GRAĐEV. OTVORA:	KOMADA I NAČIN OTVARANJA:
4	UNUTARNJA DVOKRILNA KLIZNA VRATA	100 x 210	1 D, 1 L /KLIZNO

VRSTA PROFILA:	drveni dovratnik
OBRADA / BOJA:	drvo / po izboru investitora
PANTE:	
ZATVARANJE:	
NAPOMENE:	Ugradnja u postojeći pregradni zid od gipskartonskih ploča Krilo od drvenih ploča obložen melamin folijom u boji po izboru investitora

Revizija: 0

INVESTITOR: DRUŠTVO OSOBA S CEREBRALNOM I DJEČJOM PARALIZOM

GRAĐEVINA:

PODRUŽNICA SLOBOŠTINA

RAZINA OBRADE: GLAVNI PROJEKT

PROJEKTANT:

Alena Rosandić-Vujnović, dipl.ing.arh.

ALENA ROSANDIĆ-VUJNOVIĆ
dipl.ing.arh.
OVLAŠTENA ARHITEKTICA
A 2710

SADRŽAJ:

SHEME BRAVARIJE/STOLARIJE
ST.04

STRUKOVNA ODREDNICA PROJEKTA:	DATUM:	MJERILO:	LIST:
ARHITEKTONSKI PROJEKT	09/2019.	1:50	12/15
	ZOP:		OZNAKA MAPE:

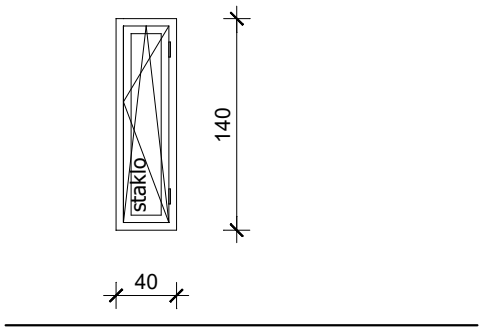

OZNAKA:	NAZIV:	DIMENZIJE GRAĐEV. OTVORA:	KOMADA I NAČIN OTVARANJA:
5	JEDNOKRILNI OTKLOPNO/ZAOKRETNI PROZOR	40 x 140	2L /OTKLOPNO ZAOKRETNO

VRSTA PROFILA:	pvc
OBRADA / BOJA:	PVC / bijela
PANTE:	
ZATVARANJE:	
NAPOMENE:	Ugradnja u postojeći vanjski zid

Revizija: 0

INVESTITOR: DRUŠTVO OSOBA S CEREBRALNOM I DJEČJOM PARALIZOM

GRAĐEVINA:

PODRUŽNICA SLOBOŠTINA

RAZINA OBRADE: GLAVNI PROJEKT

PROJEKTANT:

Alena Rosandić-Vujnović, dipl.ing.arh.

ALENA ROSANDIĆ-VUJNOVIĆ
dipl.ing.arh.
OVLAŠTENA ARHITEKTICA
A 2710

SADRŽAJ:

SHEME BRAVARIJE/STOLARIJE
ST.05

STRUKOVNA ODREDNICA PROJEKTA:

ARHITEKTONSKI PROJEKT

DATUM:	MJERILO:	LIST:
09/2019.	1:500	13/15

ZOP:	OZNAKA MAPE:
SI-2019-06	SI-2019-06

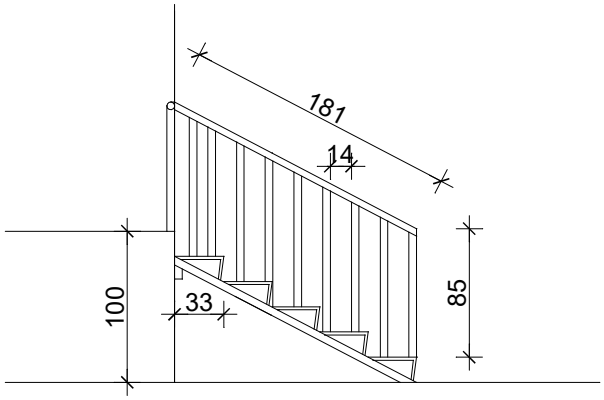

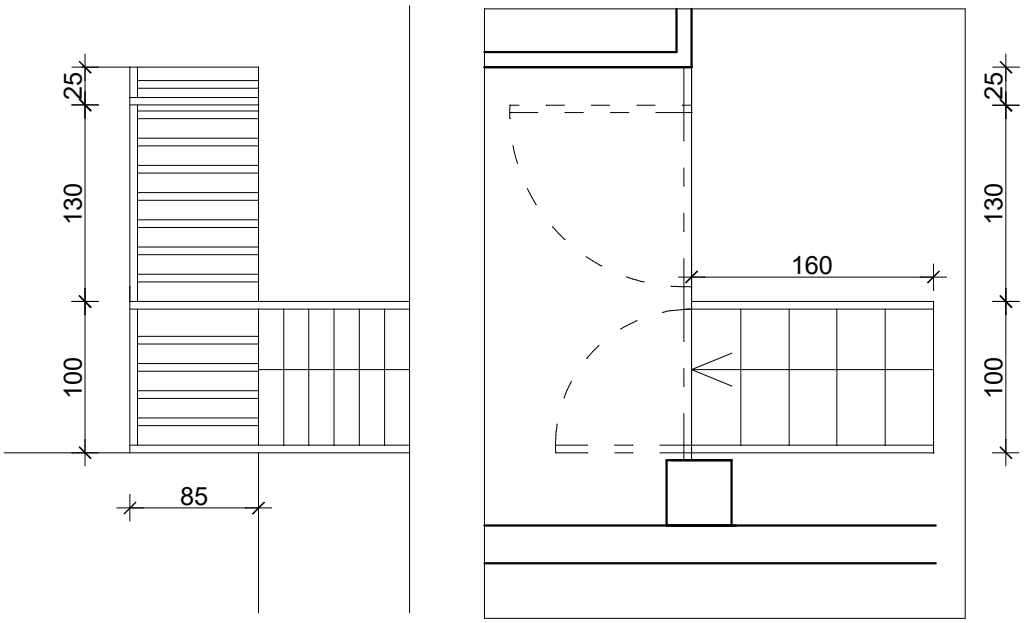

OZNAKA:	NAZIV:	DIMENZIJE GRAĐEV. OTVORA:	KOMADA I NAČIN OTVARANJA:
6	UNUTARNJE STEPENICE S OGRADOM		1 ZAOKRETNO
MATERIJAL:	ČELIK		
OBRADA / BOJA:	ličeno / bijela		
PANTE:			
ZATVARANJE:			
NAPOMENE:	Ugradnja u postojeću zonu.		

Revizija: 0

INVESTITOR: DRUŠTVO OSOBA S CEREBRALNOM I DJEČJOM PARALIZOM

GRAĐEVINA:

PODRUŽNICA SLOBOŠTINA

RAZINA OBRADE: GLAVNI PROJEKT

PROJEKTANT:

Alena Rosandić-Vujnović, dipl.ing.arh.

ALENA ROSANDIĆ-VUJNOVIĆ
dipl.ing.arh.
OVLAŠTENA ARHITEKTICA
A 2710

SADRŽAJ:

SHEME BRAVARIJE/STOLARIJE
ST.05

STRUKOVNA ODREDNICA PROJEKTA:

ARHITEKTONSKI PROJEKT

DATUM:	MJERILO:	LIST:
09/2019.	1:50	5/5

ZOP:	OZNAKA MAPE:
SI-2019-06	SI-2019-06

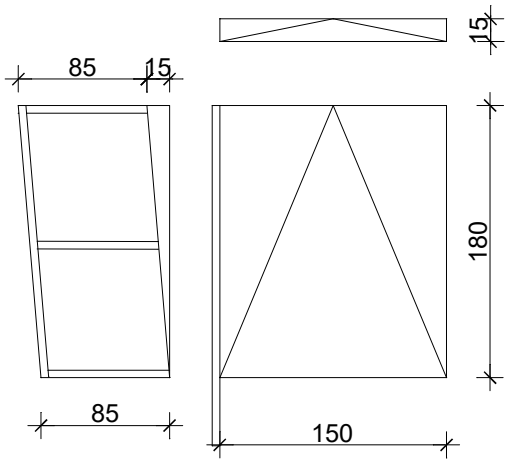

OZNAKA:	NAZIV:	DIMENZIJE RAMPE	KOMADA:
7	RAMPA NA ULAZU U ZGRADU S OGRADOM	150x180x15	1
MATERIJAL:	ČELIK		
OBRADA / BOJA:	ličeno / siva		
PANTE:			
ZATVARANJE:			
NAPOMENE:			

Revizija: 0

INVESTITOR: DRUŠTVO OSOBA S CEREBRALNOM I DJEČJOM PARALIZOM

GRAĐEVINA:

PODRUŽNICA SLOBOŠTINA

RAZINA OBRADE: GLAVNI PROJEKT

PROJEKTANT:

Alena Rosandić-Vujnović, dipl.ing.arh.

ALENA ROSANDIĆ-VUJNOVIĆ
dipl.ing.arh.
OVLAŠTENA ARHITEKTICA
A 2710

SADRŽAJ:

SHEME BRAVARIJE/STOLARIJE
ST.05

STRUKOVNA ODREDNICA PROJEKTA:

ARHITEKTONSKI PROJEKT

DATUM:	MJERILO:	LIST:
09/2019.	1:50	14/15

ZOP:	OZNAKA MAPE:
SI-2019-06	SI-2019-06

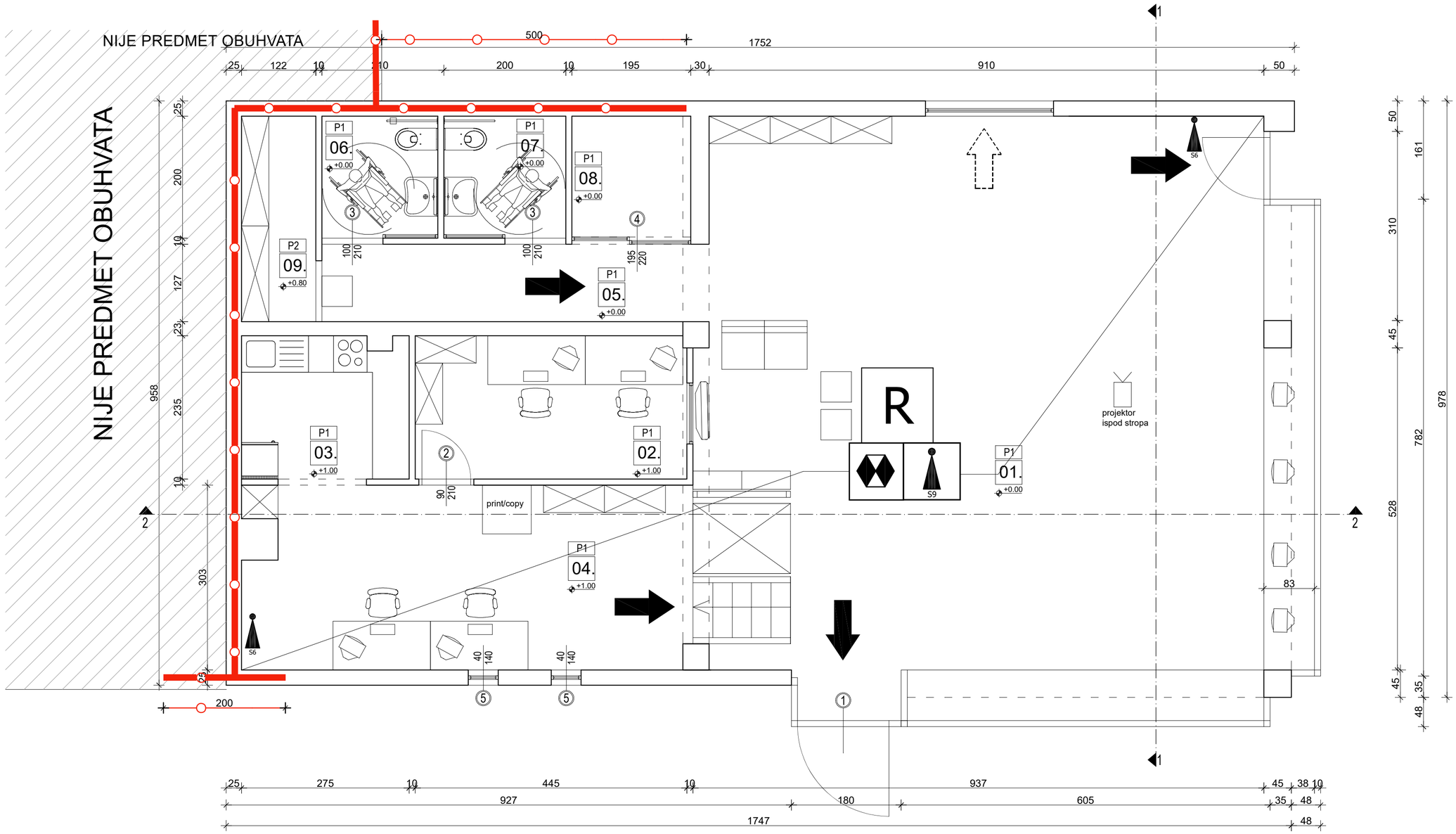

01. MULTIFUNKC. PR. keramičke pločice P=82,63m2	02. URED keramičke pločice P=2,92 m2	03. KUHINJA keramičke pločice P=6,46 m2
04. URED keramičke pločice P=10,47 m2	05. HODNIK keramičke pločice P=8,52 m2	06. SANITARIJE M keramičke pločice P=4,00 m2
07. SANITARIJE Ž keramičke pločice P=4,00 m2	08. SPREMIŠTE keramičke pločice P=4,00 m2	09. SPREMIŠTE PVC P=4,11 m2

P1-PODNE PLOČICE
- ker.pločice po izboru investirora
- masa za fugiranje
- sokl visine 8 cm

P2-PVC PODNA OBLOGA

LEGENDA

- X — POŽARNI ODJELJAK, SEKTOR
- GRANICA POŽARNOG ODJELJKA, SEKTORA
- R 60 — VATROOTPORNOST NOSIVE KONSTRUKCIJE 60 MINUTA, R 60
- REI 90 — VATROOTPORNOST GRANICE POŽARNOG ODJELJKA 90 MINUTA, EI 90
- VATROGASNI APARAT 12JG/S6
- SMJER IZLAŽENJA
- MOGUĆI SMJER IZLAŽENJA
- PANIK RASVJETA

PROJEKTANT:
Alena Rosandić-Vujnović, dipl.ing.arh.

INVESTITOR: DRUŠTVO OSOBA S CEREBRALNOM I DJEČJOM PARALIZOM – CeDePe ZAGREB

GRAĐEVINA: PODRUŽNICA SLOBOŠTINA

RAZINA OBRADE: GLAVNI PROJEKT

SADRŽAJ: **TLOCRT PRIZEMLJA - novo stanje prikaz mjera zaštite od požara**

VRSTA PROJEKTA:	DATUM:	MJERILO:	LIST/LISTOVA:
ARHITEKTONSKI PROJEKT	09/2019.	1:50	P/1
	ZOP: SI-2019-06	BROJ PROJEKTA:	SI-2019-06

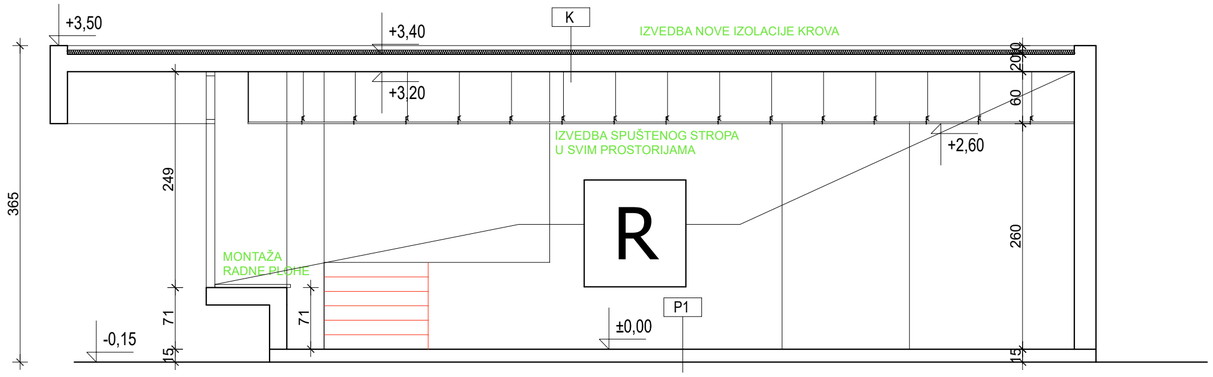

PRESJEK 1-1

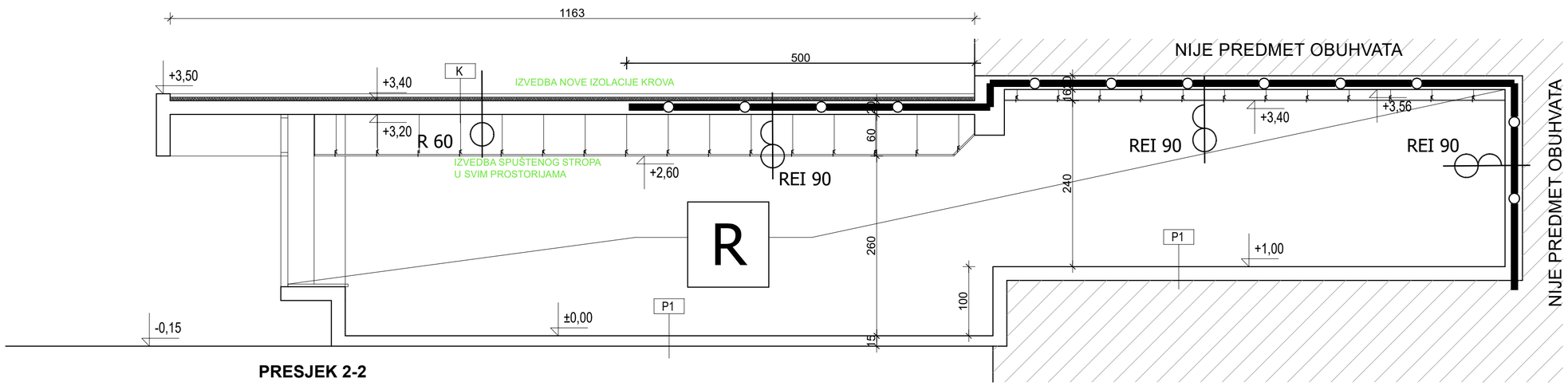

PRESJEK 2-2

LEGENDA

- X — POŽARNI ODJELJAK, SEKTOR
- GRANICA POŽARNOG ODJELJKA, SEKTORA
- R 60 — VATROOTPORNOST NOSIVE KONSTRUKCIJE 60 MINUTA, R 60
- REI 90 — VATROOTPORNOST GRANICE POŽARNOG ODJELJKA 90 MINUTA, EI 90
- VATROGASNI APARAT 12JG/S6
- SMJER IZLAŽENJA
- MOGUĆI SMJER IZLAŽENJA
- PANIK RASVJETA

PROJEKTANT:
Alena Rosandić-Vujnović, dipl.ing.arh.

ALENA ROSANDIĆ-VUJNOVIĆ
dipl.ing.arh.
OVLAŠTENA ARHITEKTICA
A 2710

INVESTITOR:
DRUŠTVO OSOBA S CEREBRALNOM I DJEČJOM PARALIZOM – CeDePe ZAGREB

GRAĐEVINA:
PODRUŽNICA SLOBOŠTINA

RAZINA OBRADE: GLAVNI PROJEKT

SADRŽAJ:
PRESJECI - novo stanje
prikaz mjera zaštite od požara

VRSTA PROJEKTA:	DATUM:	MJERILO:	LIST/LISTOVA:
ARHITEKTONSKI PROJEKT	09/2019.	1:50	P/2
	ZOP: SI-2019-06	BROJ PROJEKTA:	SI-2019-06