A-A

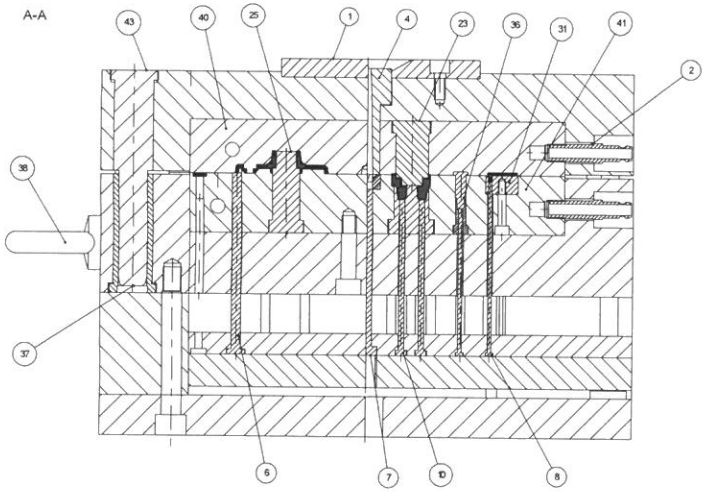

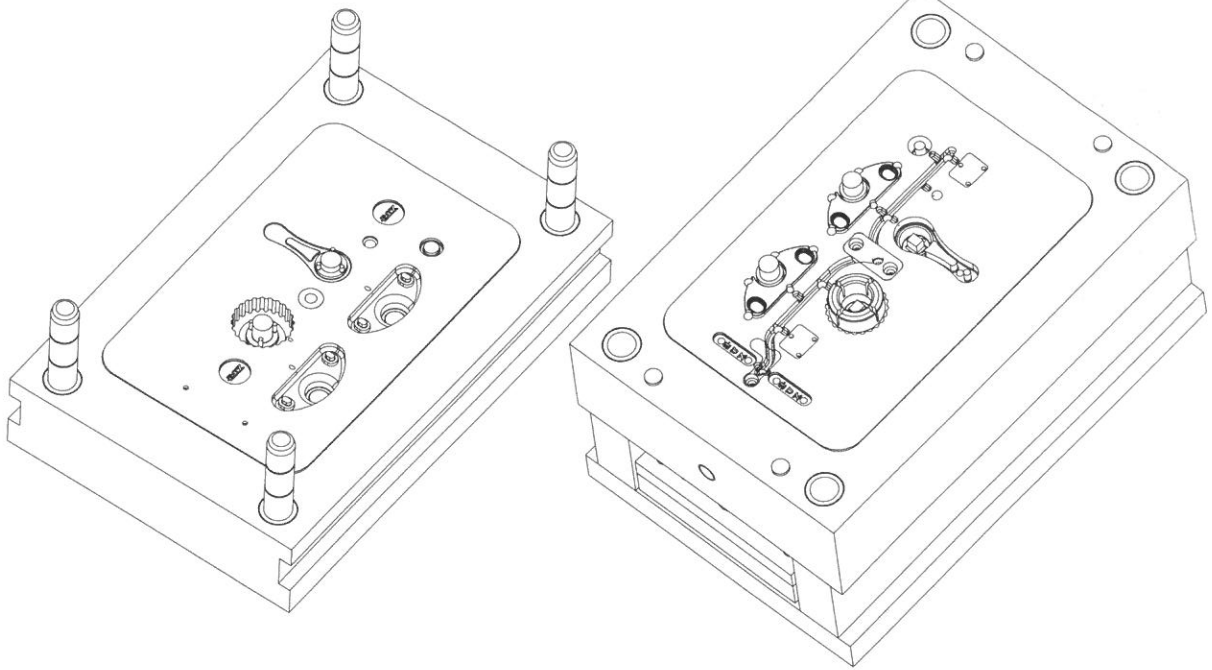

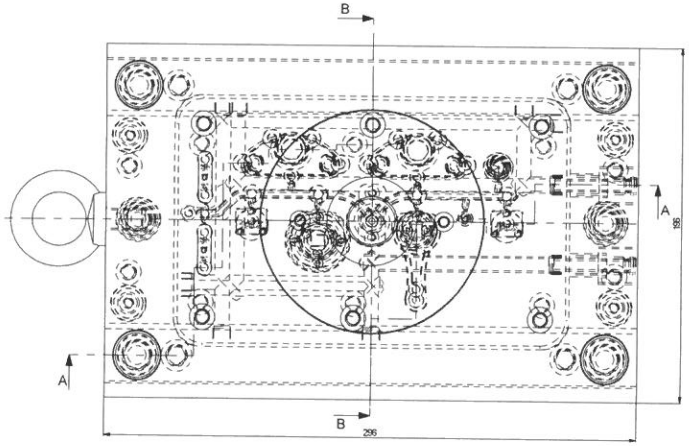

B-B

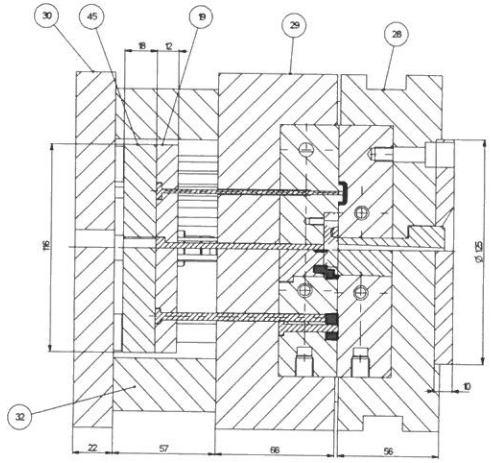

Creo Parametric